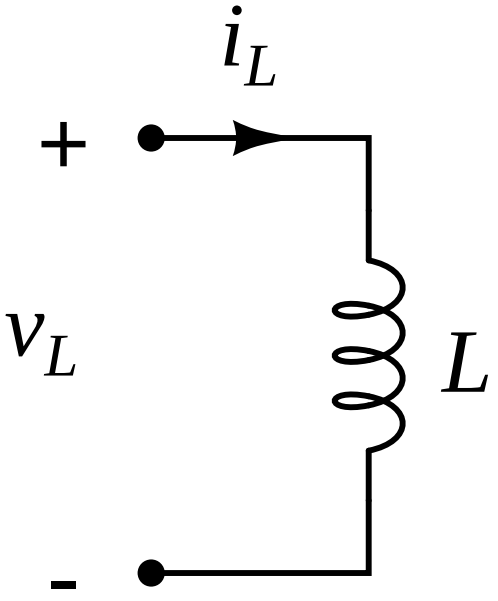
i_L
+
v_L
L
-

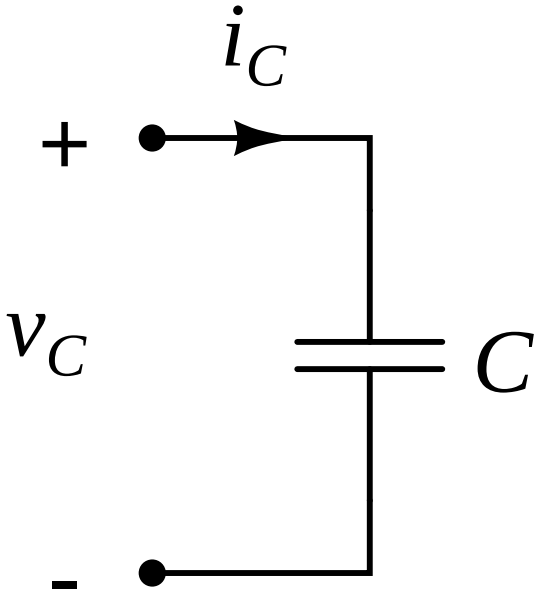
i_C
+
v_C
C
-

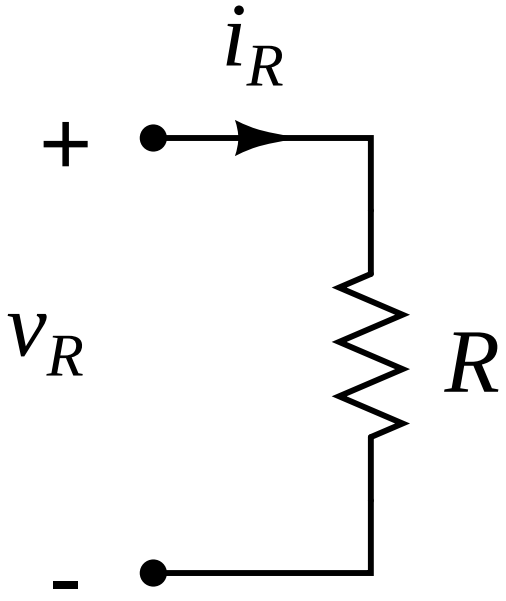
i_R
+
v_R
R
-

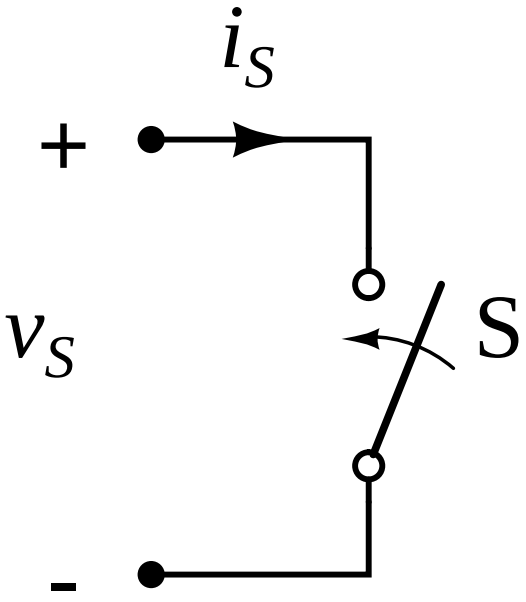
i_S
+
v_S
S
-

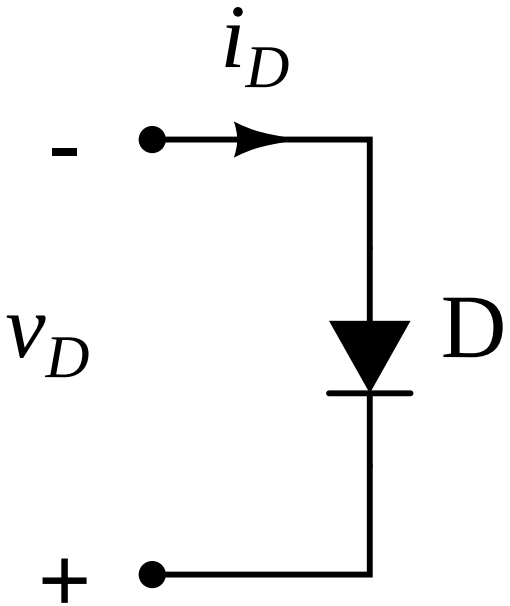
i_D
-
v_D
D
+

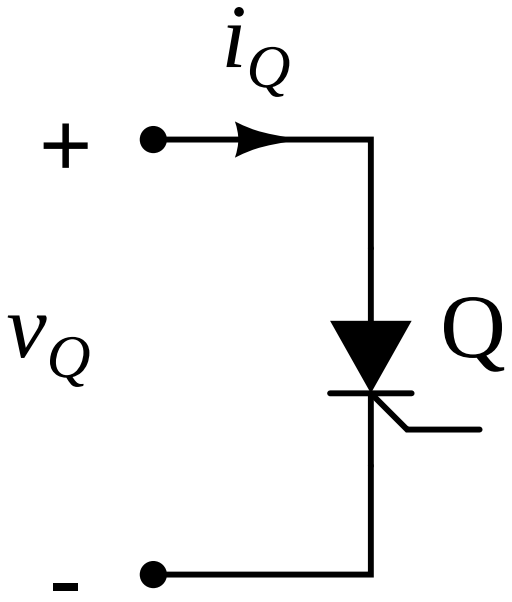
i_Q
+
v_Q
Q
-