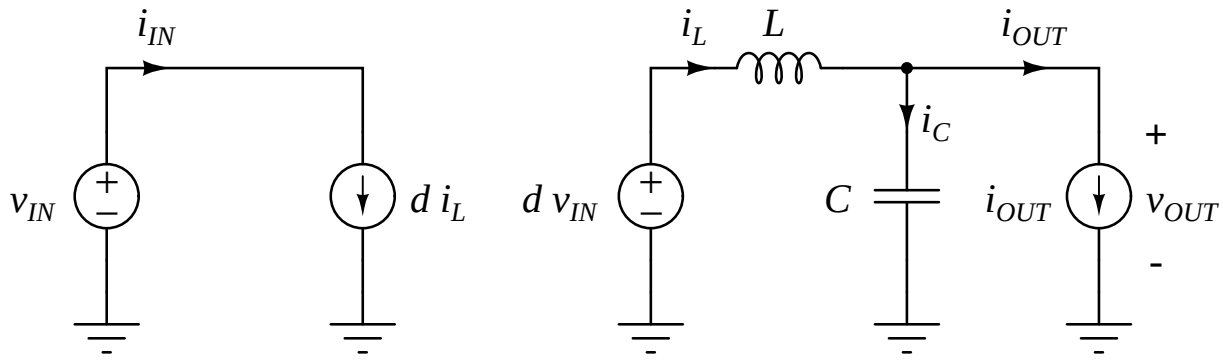
i_{IN}
v_{IN}
$d\, i_L$
i_L
L
i_{OUT}
i_C
$d\, v_{IN}$
C
i_{OUT}
+
v_{OUT}
-