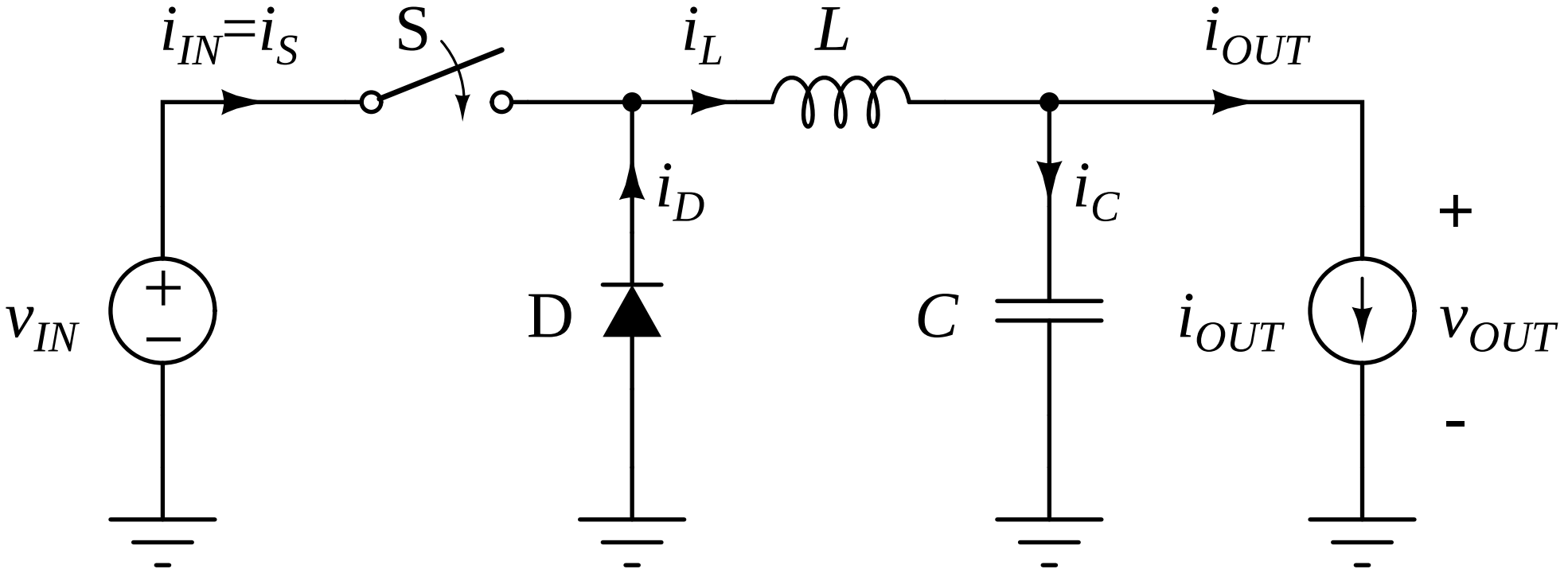
$i_{IN}=i_S$
S
i_L
L
i_{OUT}
i_D
i_C
+
v_{IN}
D
C
i_{OUT}
v_{OUT}
-
-
-
-
-