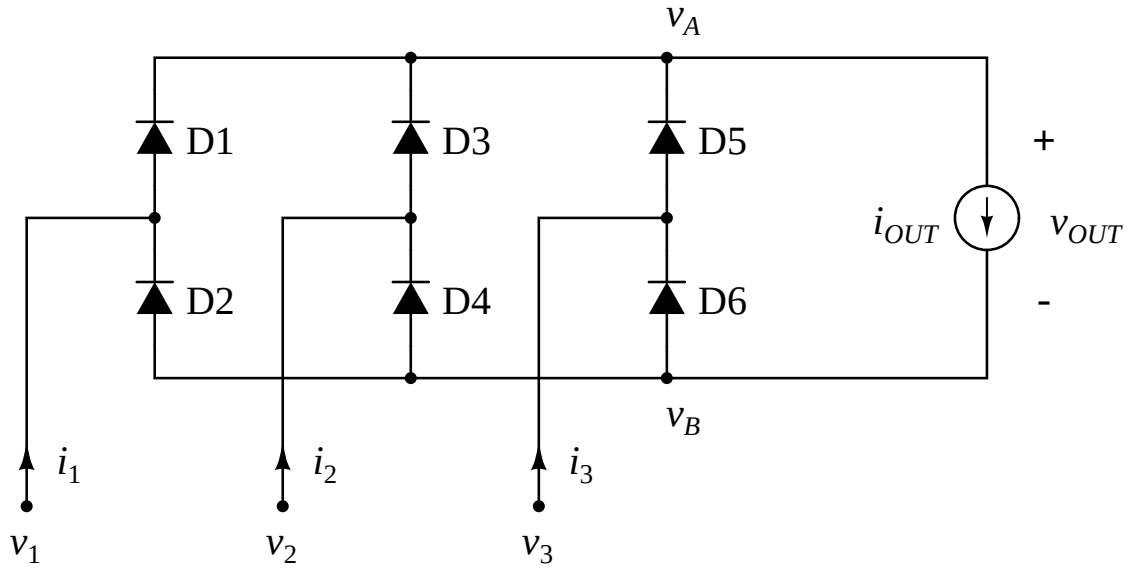
v_A
D1
D3
D5
+
i_{OUT}
v_{OUT}
D2
D4
D6
-
v_B
i_1
i_2
i_3
v_1
v_2
v_3