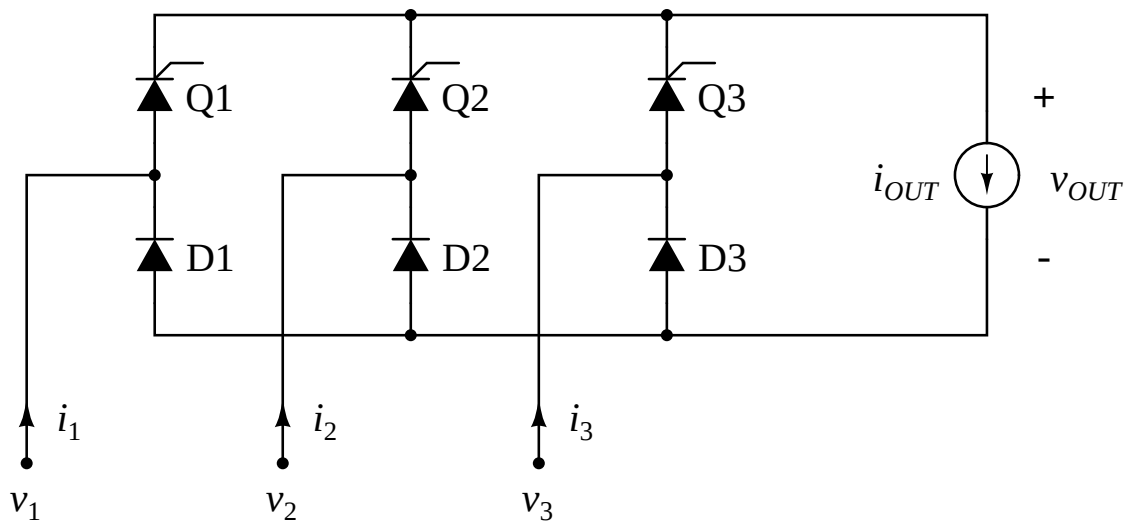
Q1
Q2
Q3
+
i_{OUT}
v_{OUT}
D1
D2
D3
-
i_1
i_2
i_3
v_1
v_2
v_3