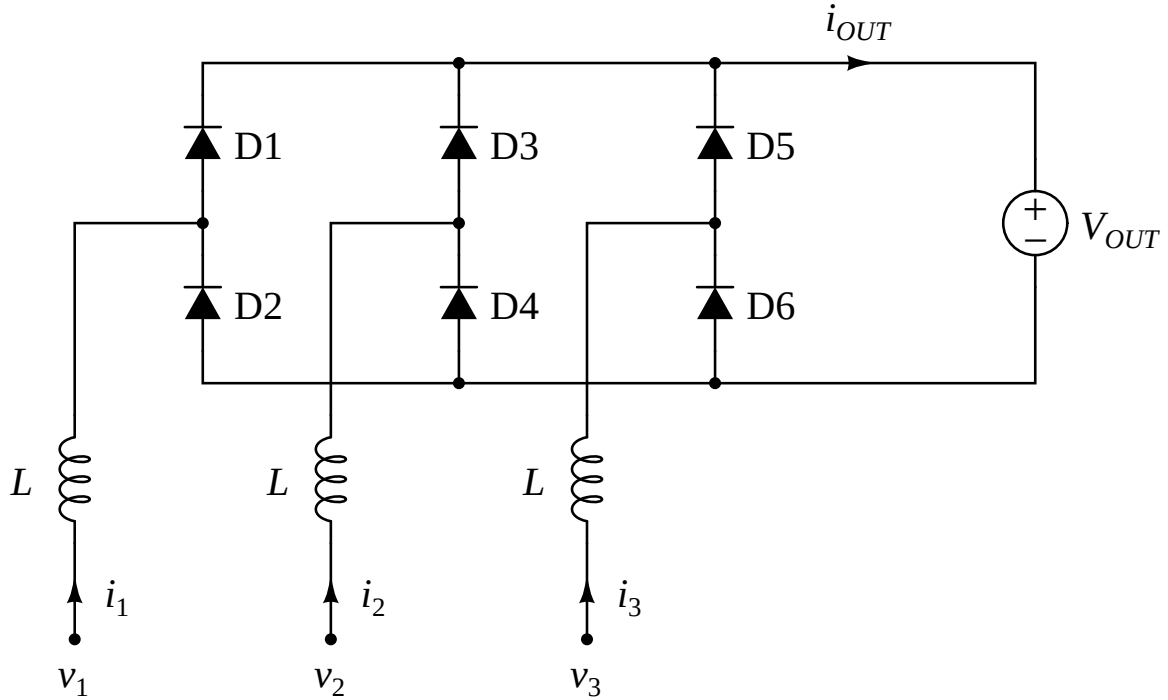
i_{OUT}
D1
D3
D5
D2
D4
D6
+
−
V_{OUT}
L
L
L
i_1
i_2
i_3
v_1
v_2
v_3