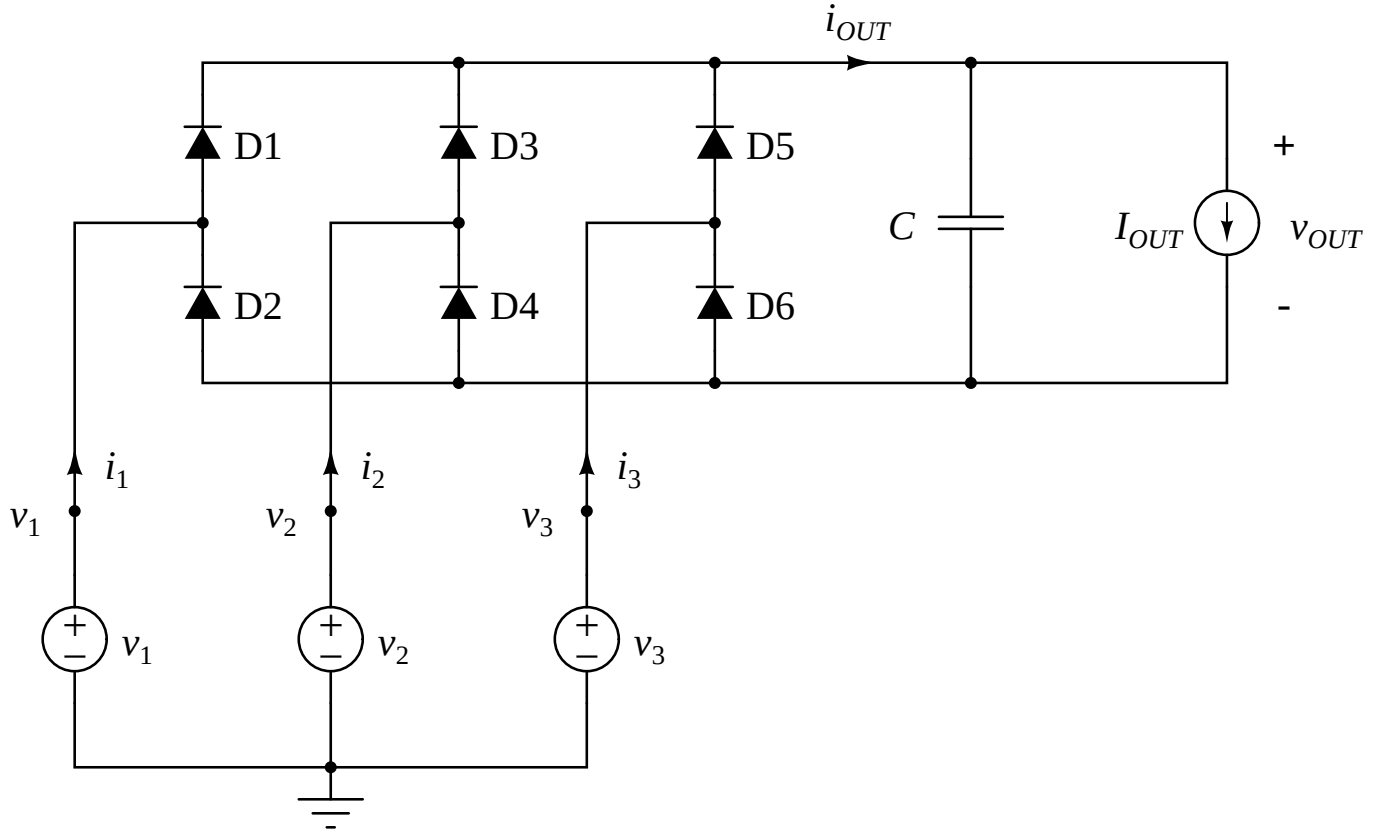
$i_{OUT}$
D1
D3
D5
D2
D4
D6
$C$
$I_{OUT}$
+
$v_{OUT}$
-
$i_1$
$i_2$
$i_3$
$v_1$
$v_2$
$v_3$
$v_1$
$v_2$
$v_3$
-