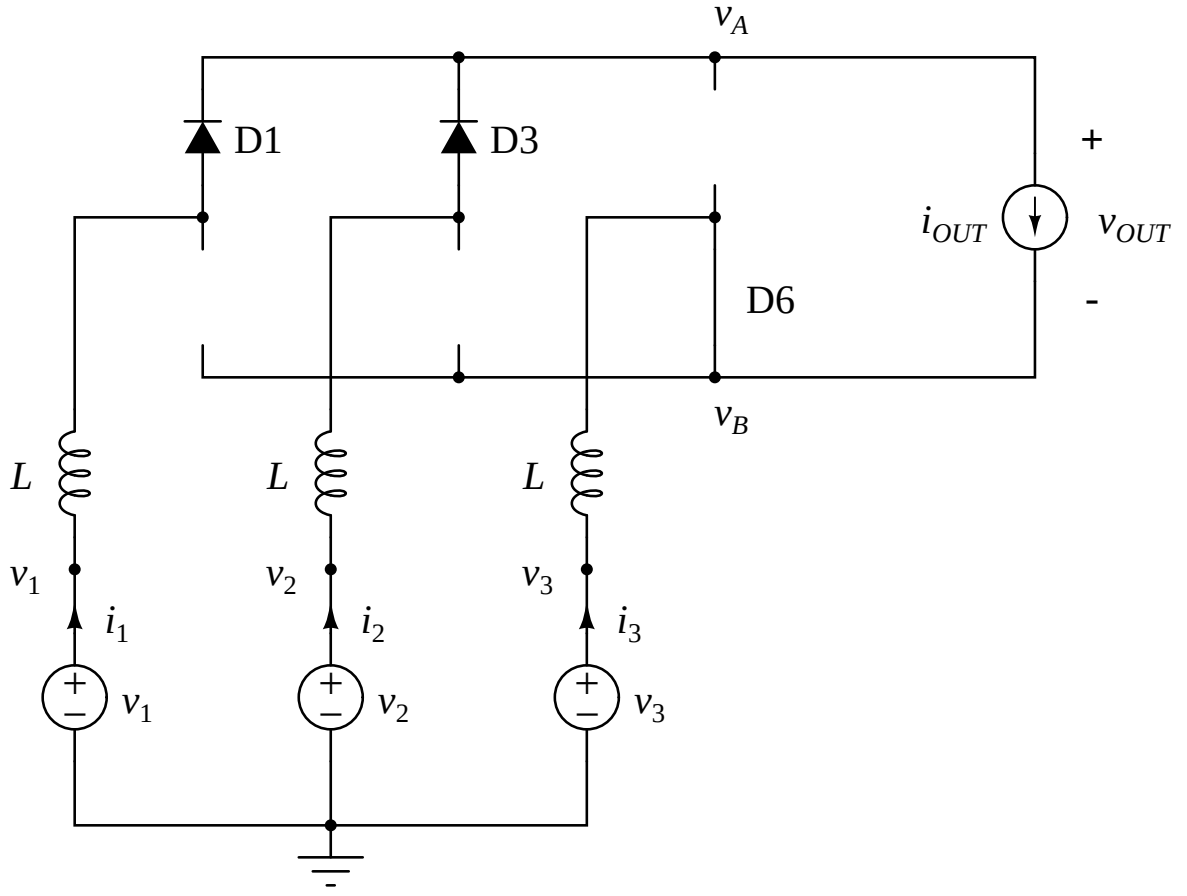
v_A
D1
D3
+
i_{OUT}
v_{OUT}
D6
-
v_B
L
L
L
v_1
v_2
v_3
i_1
i_2
i_3
v_1
v_2
v_3
-