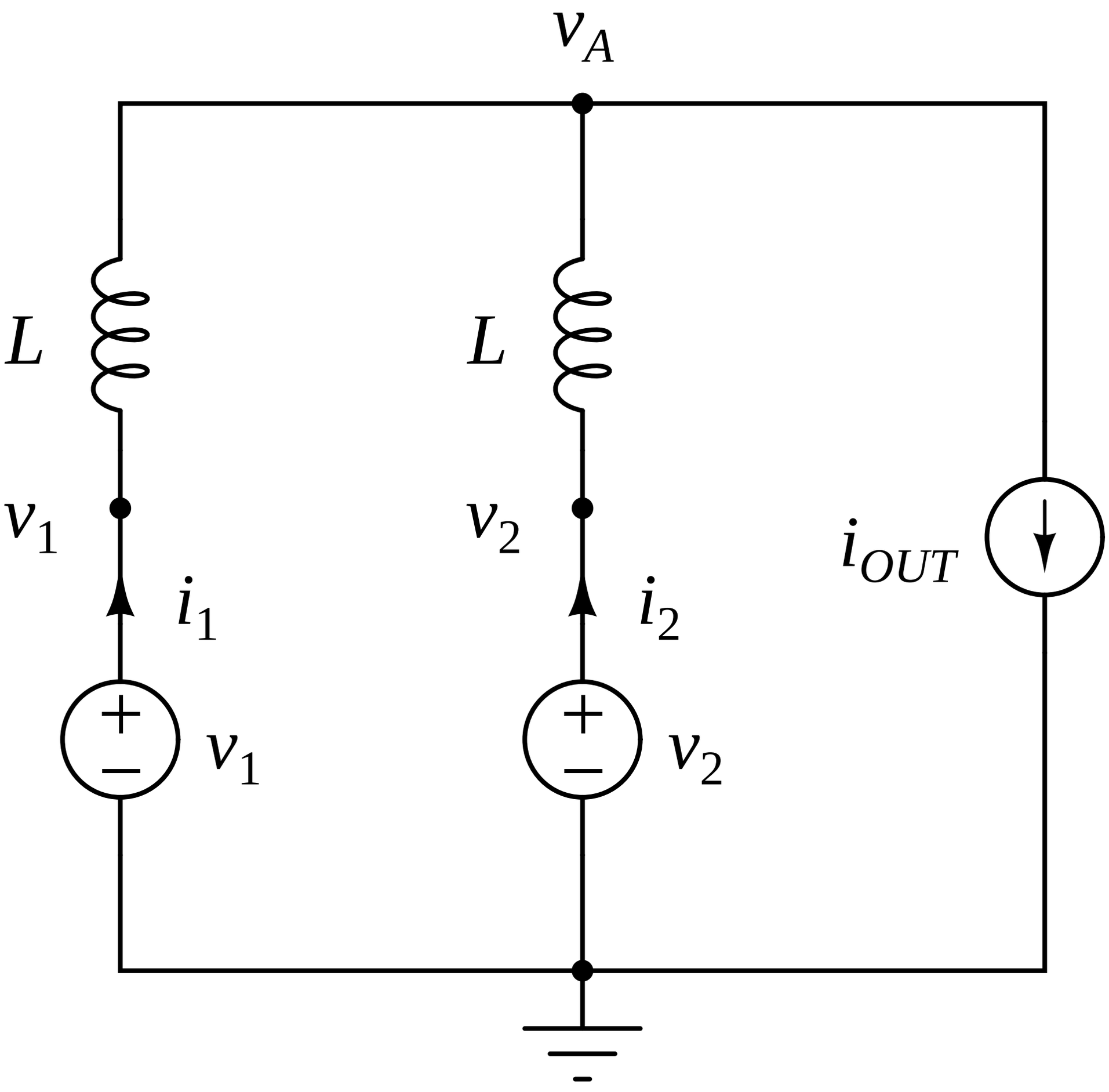
v_A
L
L
v_1
v_2
i_{OUT}
i_1
i_2
+
−
v_1
+
−
v_2