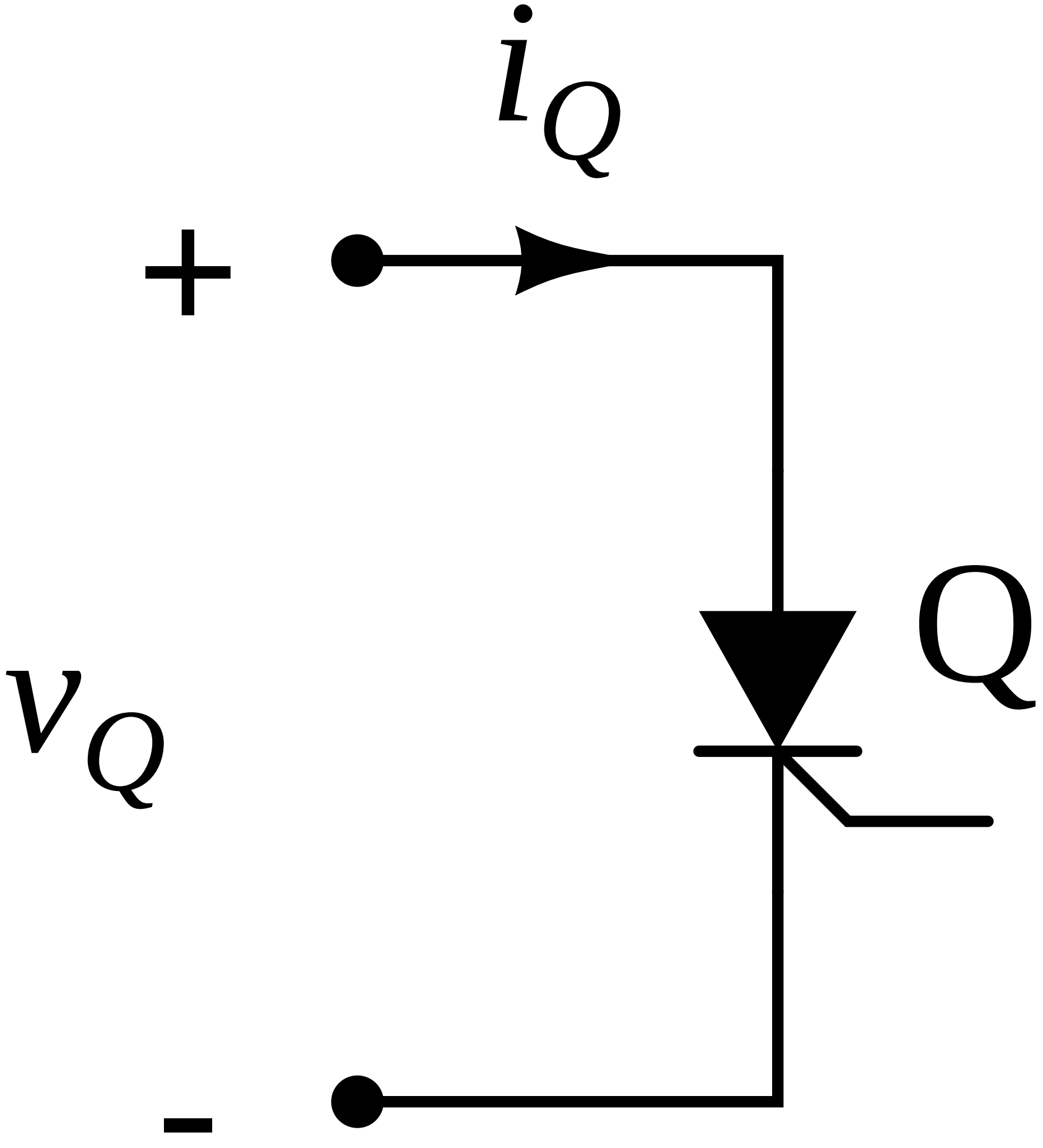
i_Q
+
v_Q
Q
-