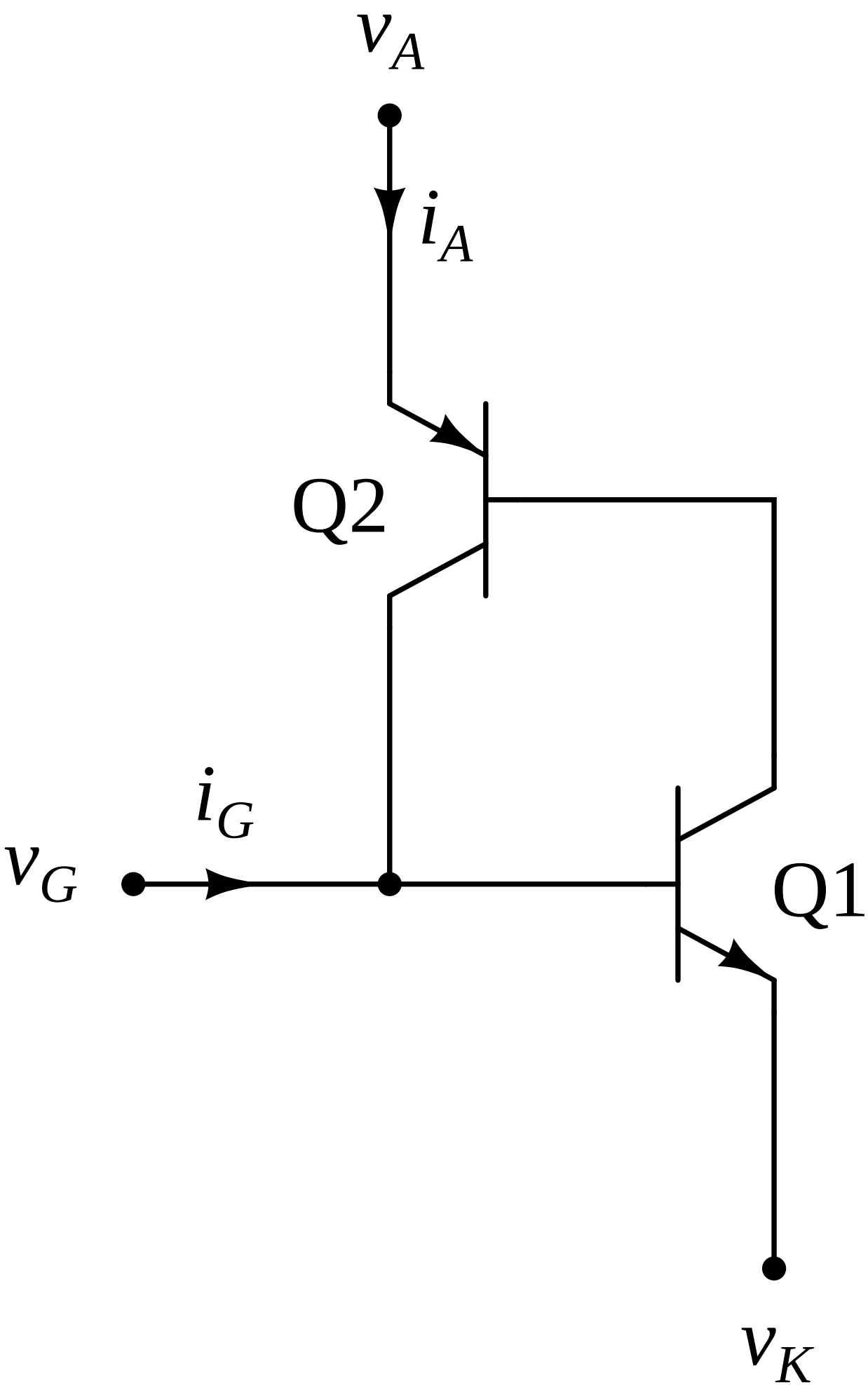
v_A
i_A
Q2
i_G
v_G
Q1
v_K