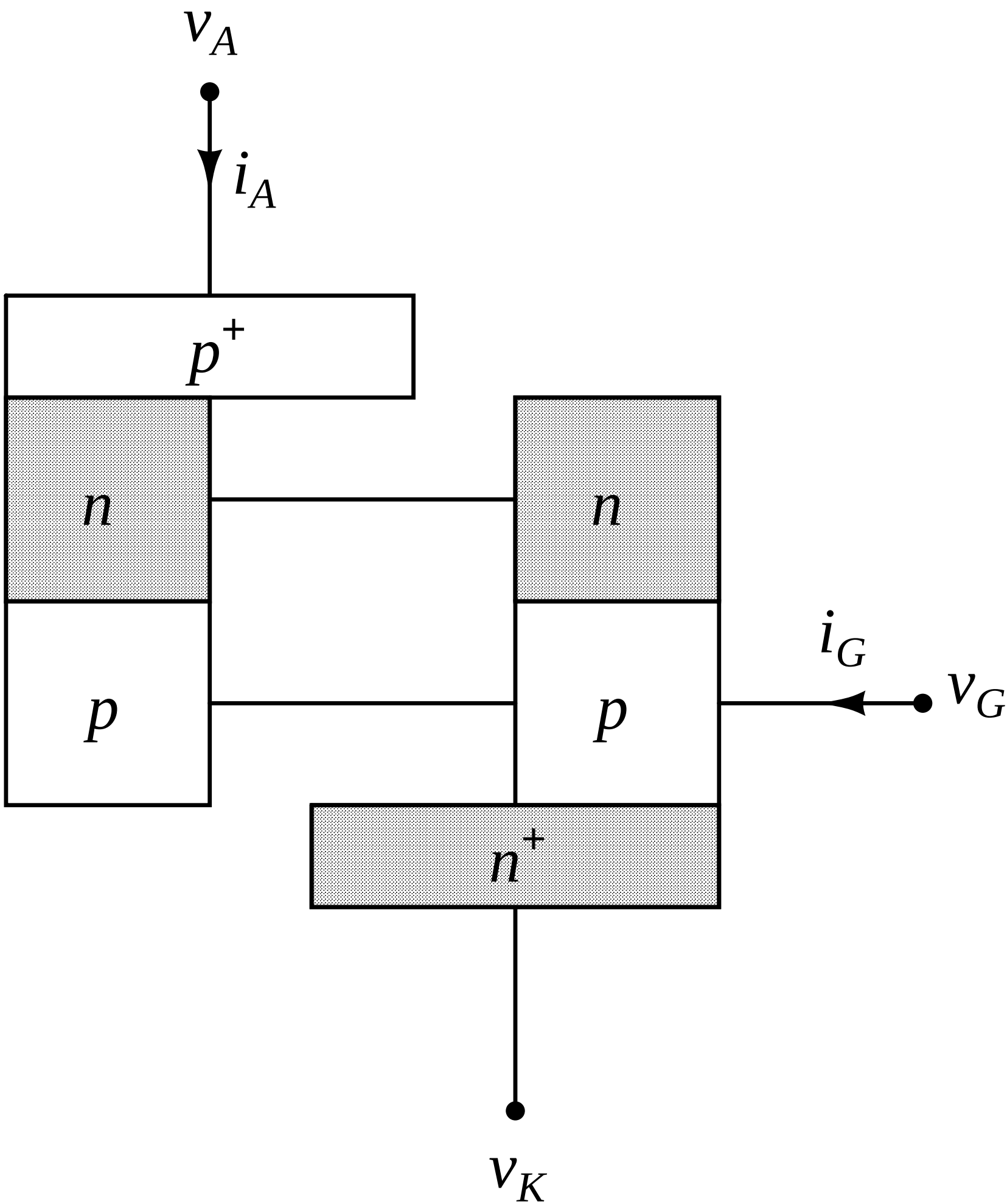
v_A
i_A
p^+
n
n
p
p
i_G
v_G
n^+
v_K