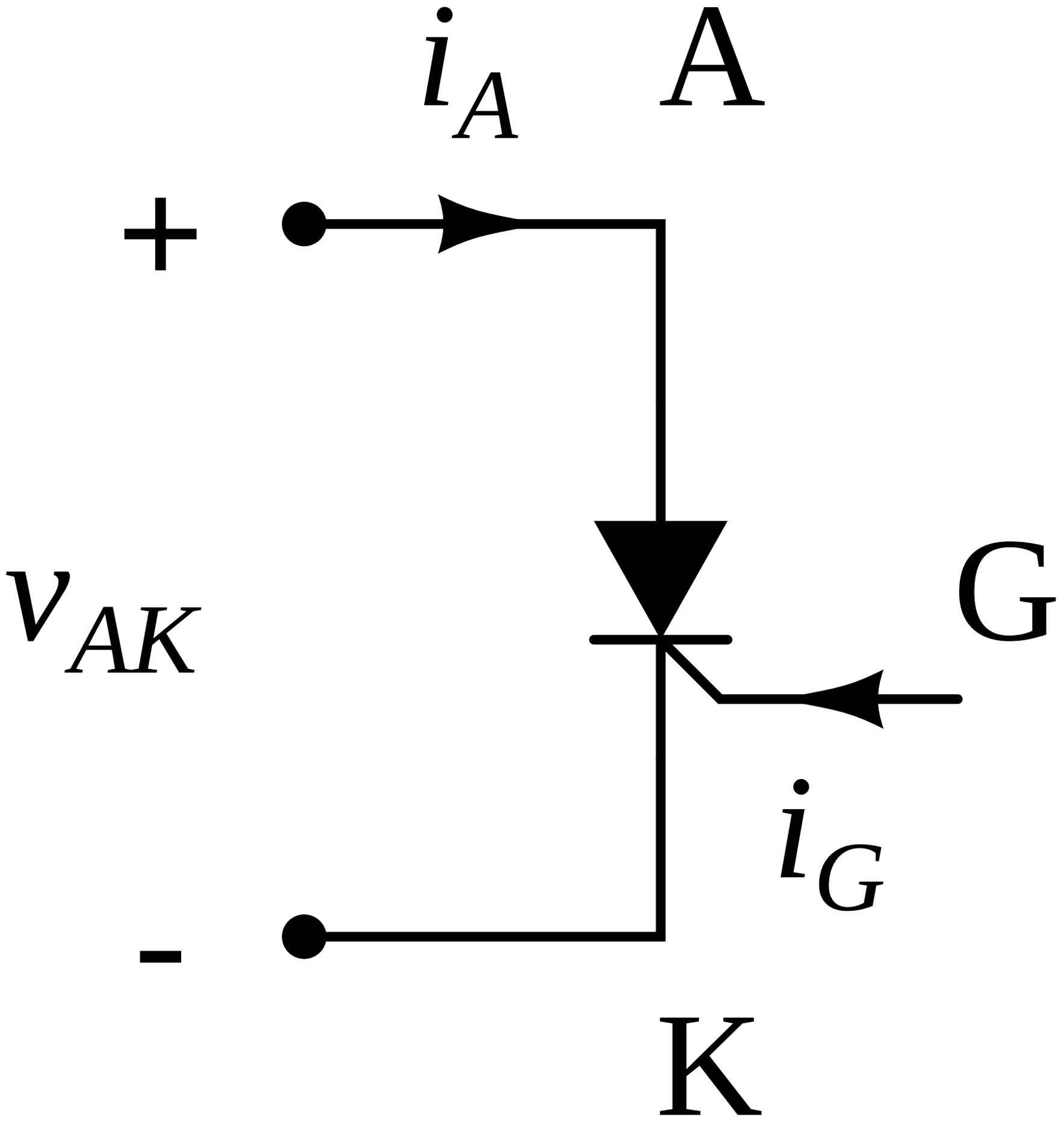
$i_A$
A
+
$v_{AK}$
G
$i_G$
-
K