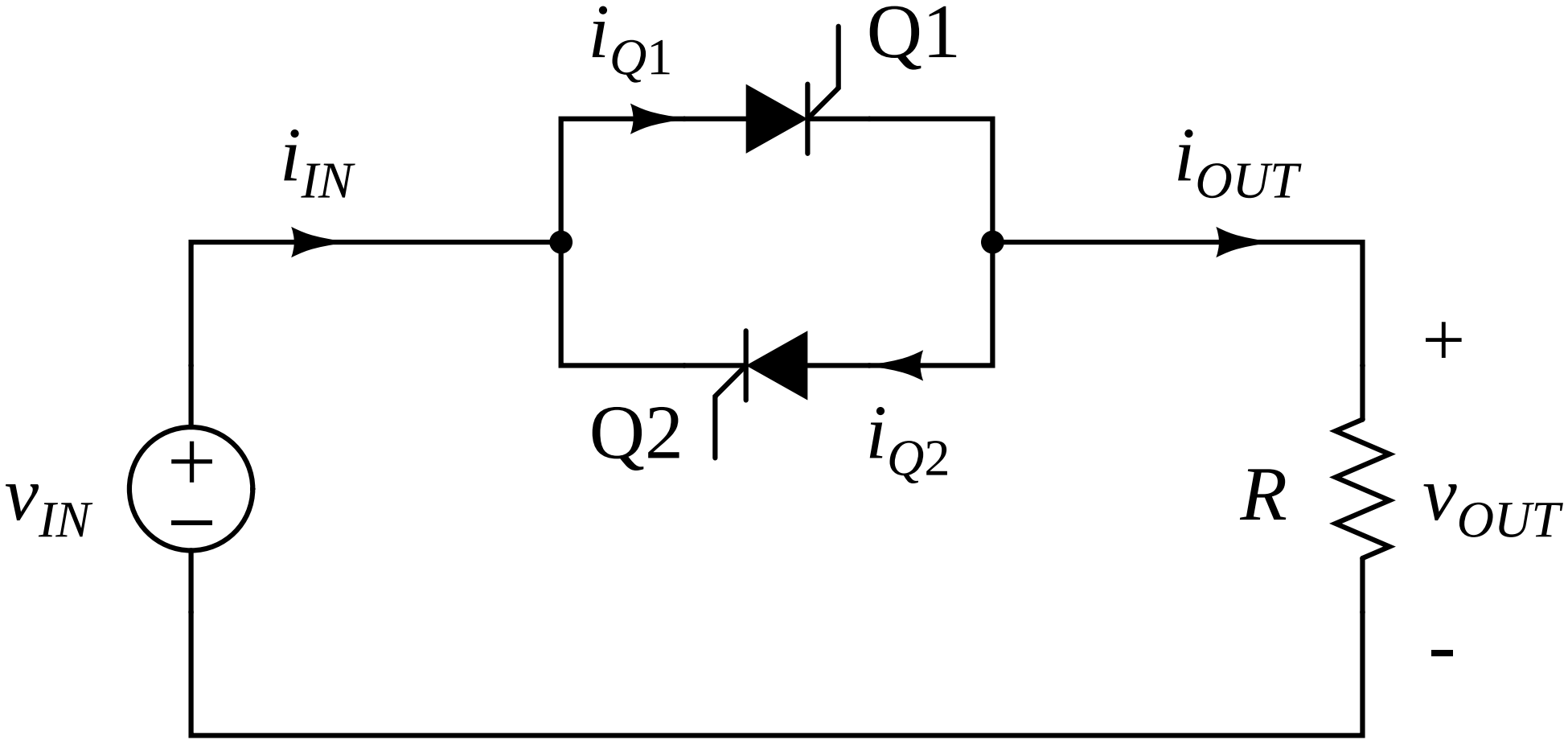
i_{Q1}
Q1
i_{IN}
i_{OUT}
+
Q2
i_{Q2}
v_{IN}
+
−
R
v_{OUT}
-