Push-pull konvertor

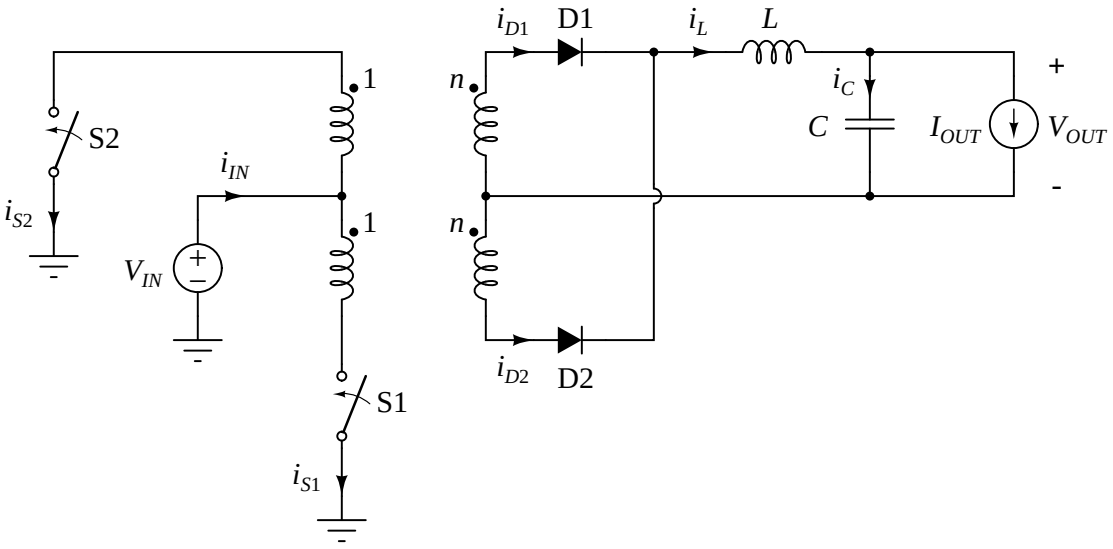

Slika 1: Push-pull konvertor.

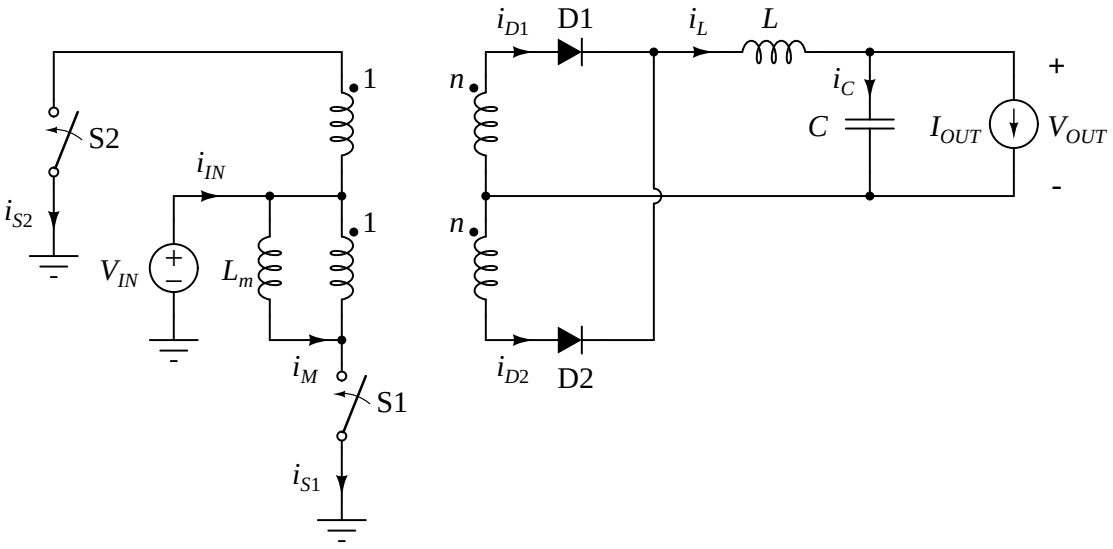

Slika 2: Push-pull konvertor, izdvojena magnetizaciona induktivnost.

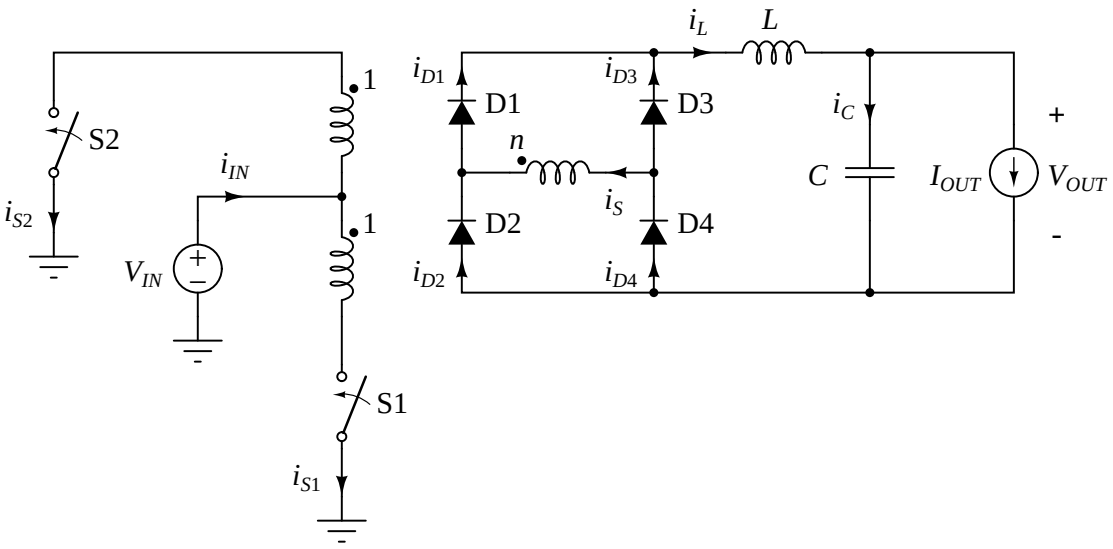

Slika 3: Push-pull konvertor sa Grecovim spojem na izlazu.

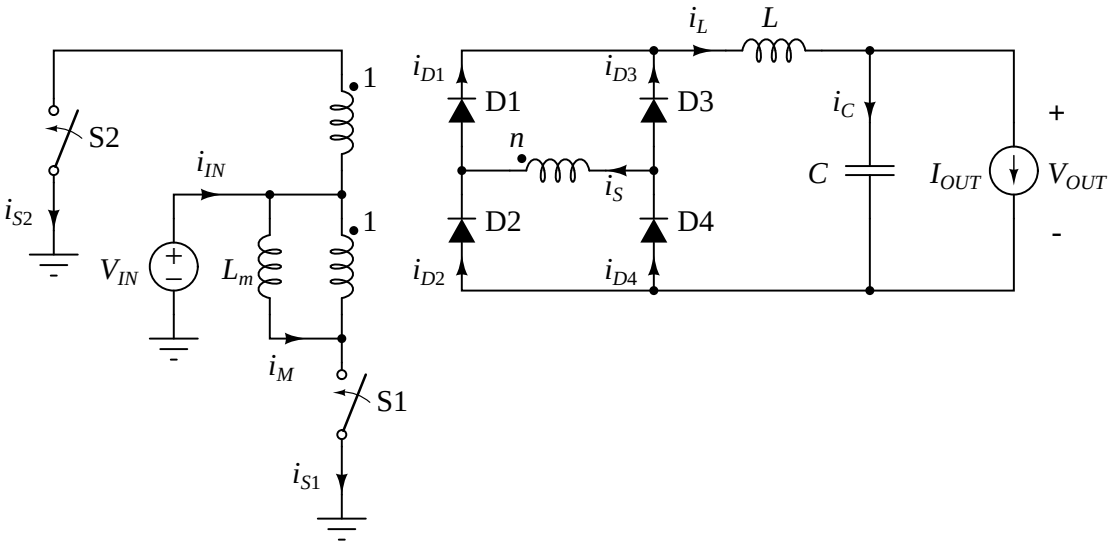

Slika 4: Push-pull konvertor sa Grecovim spojem na izlazu, izdvojena magnetizaciona induktivnost.