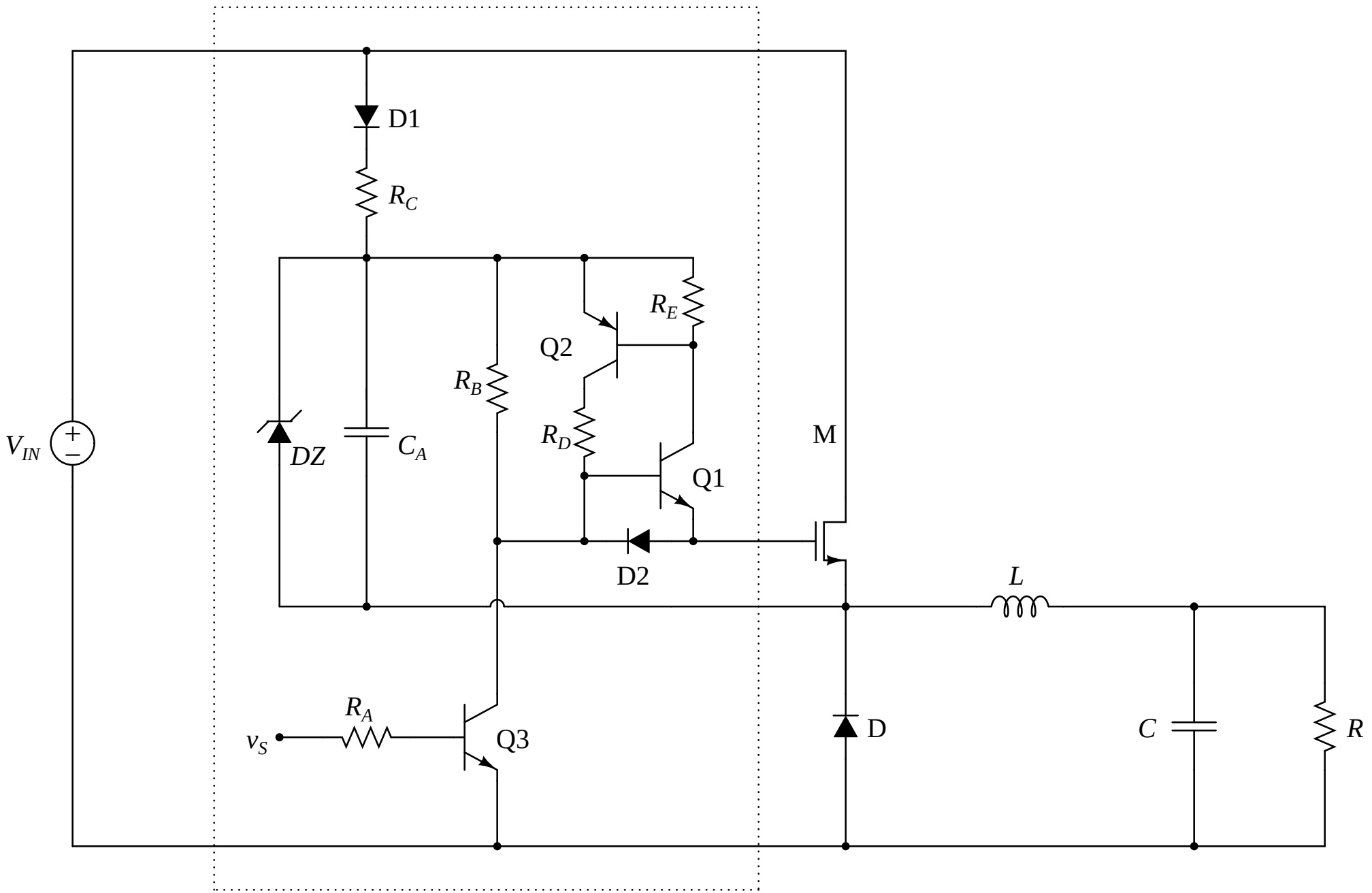
D1
R_C
R_E
Q2
R_B
R_D
V_{IN}
DZ
C_A
M
Q1
D2
L
R_A
v_S
Q3
D
C
R