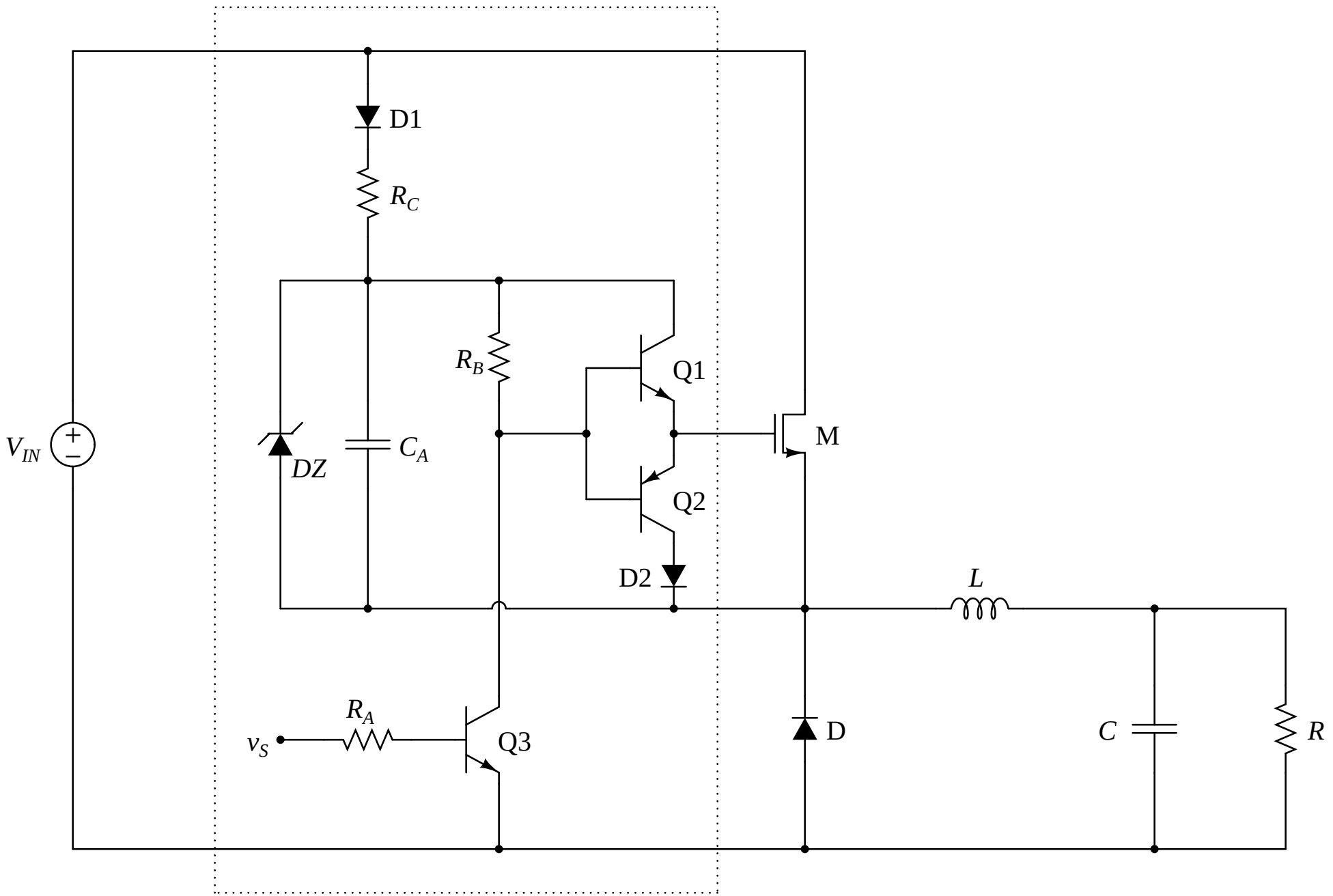
D1
R_C
R_B
Q1
V_{IN}
DZ
C_A
M
Q2
D2
L
R_A
v_S
Q3
D
C
R