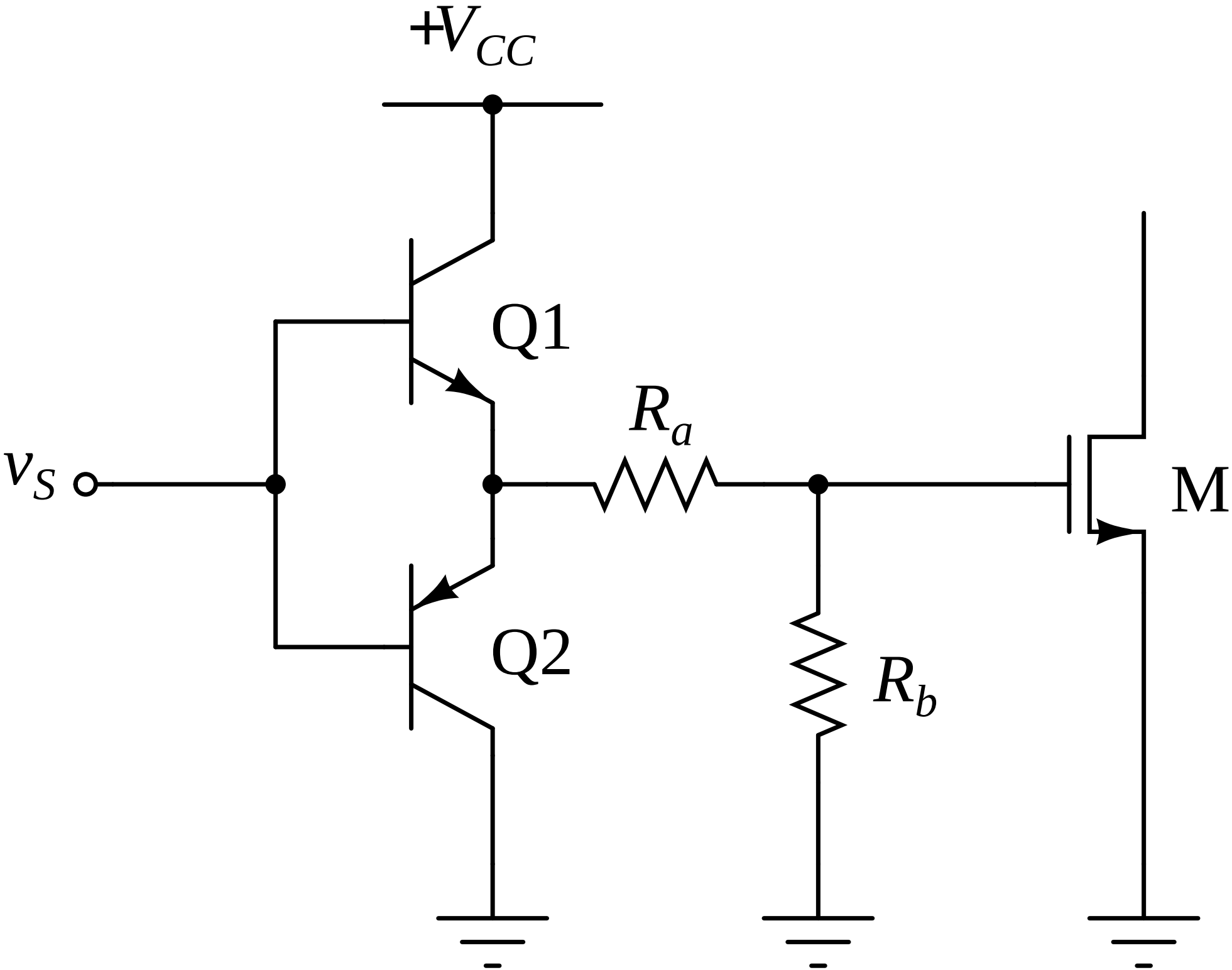
+V_CC
Q1
R_a
v_S
M
Q2
R_b