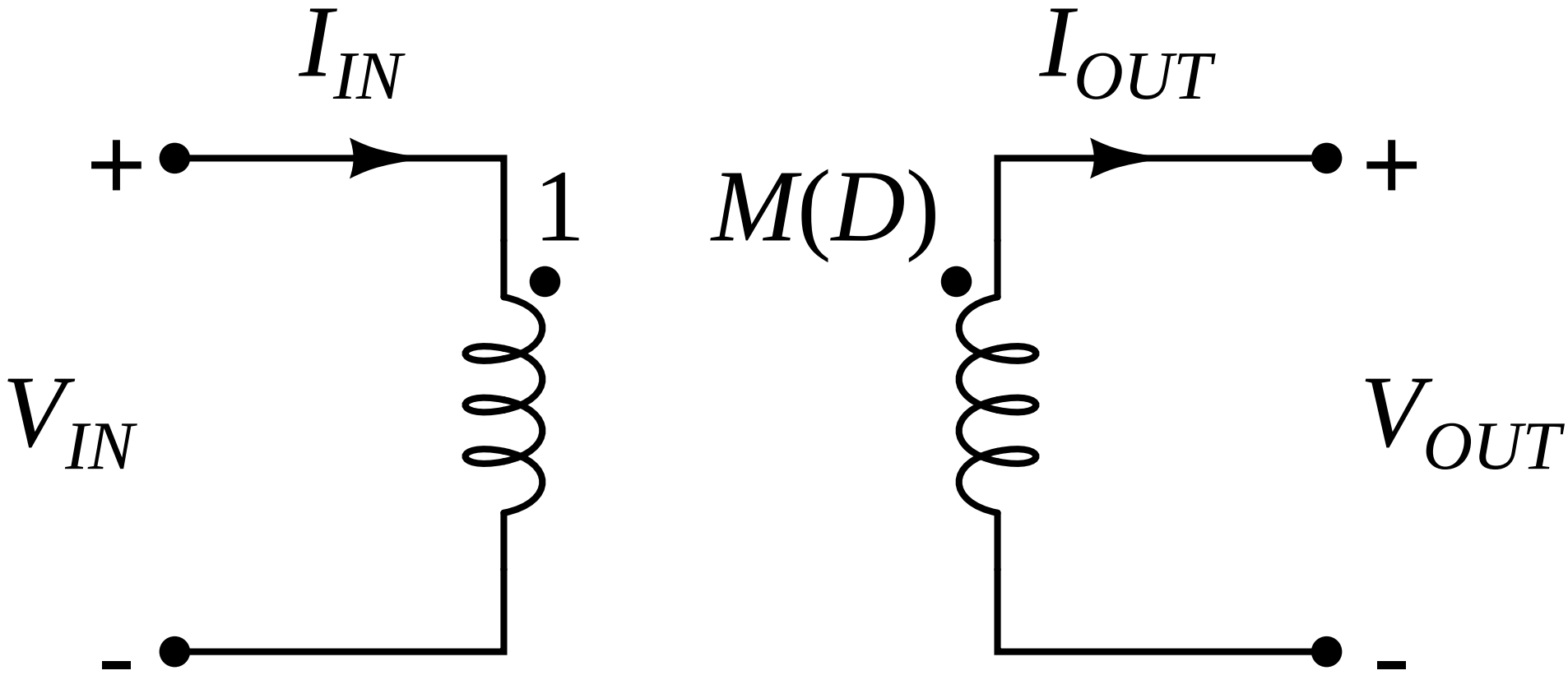
I_{IN}
I_{OUT}
+
1
$M(D)$
+
V_{IN}
V_{OUT}
-
-