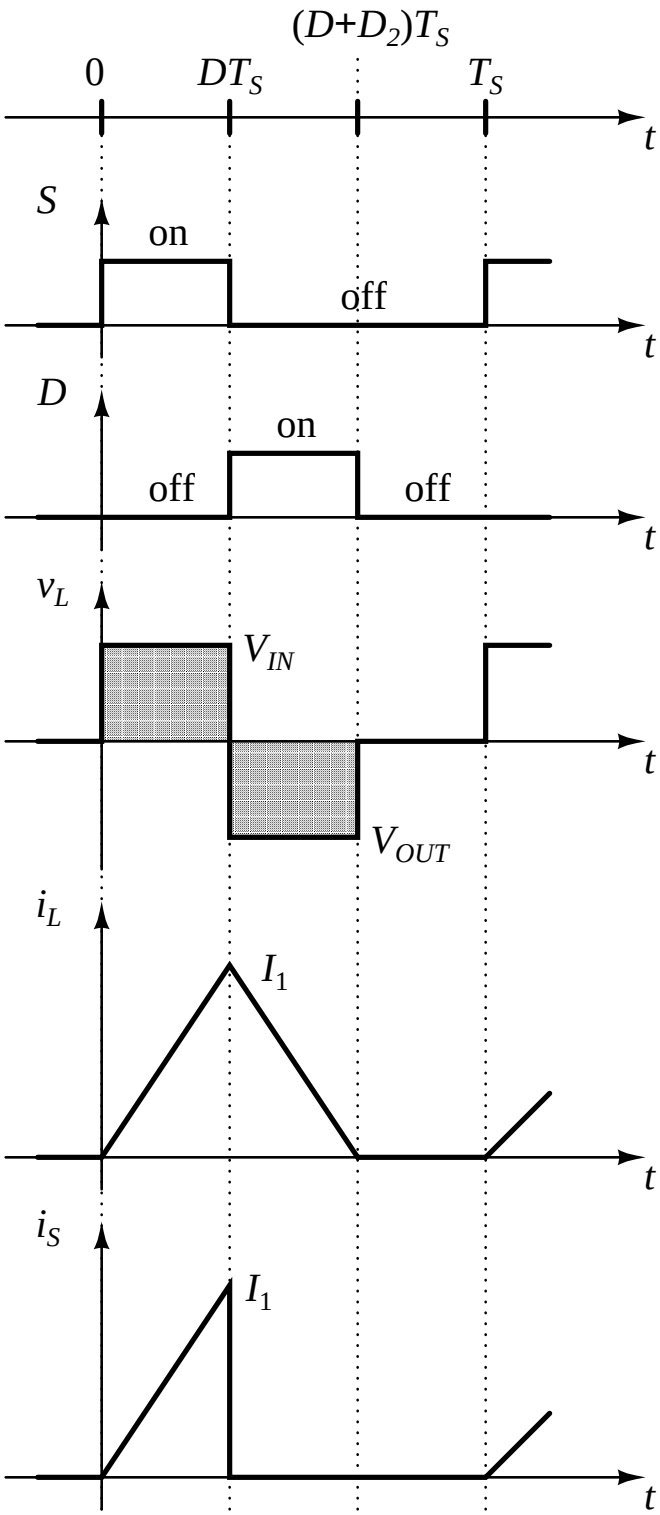
(D+D2)TS
0
DTS
TS
t
S
on
off
D
on
off
off
vL
VIN
VOUT
iL
I1
iS
I1

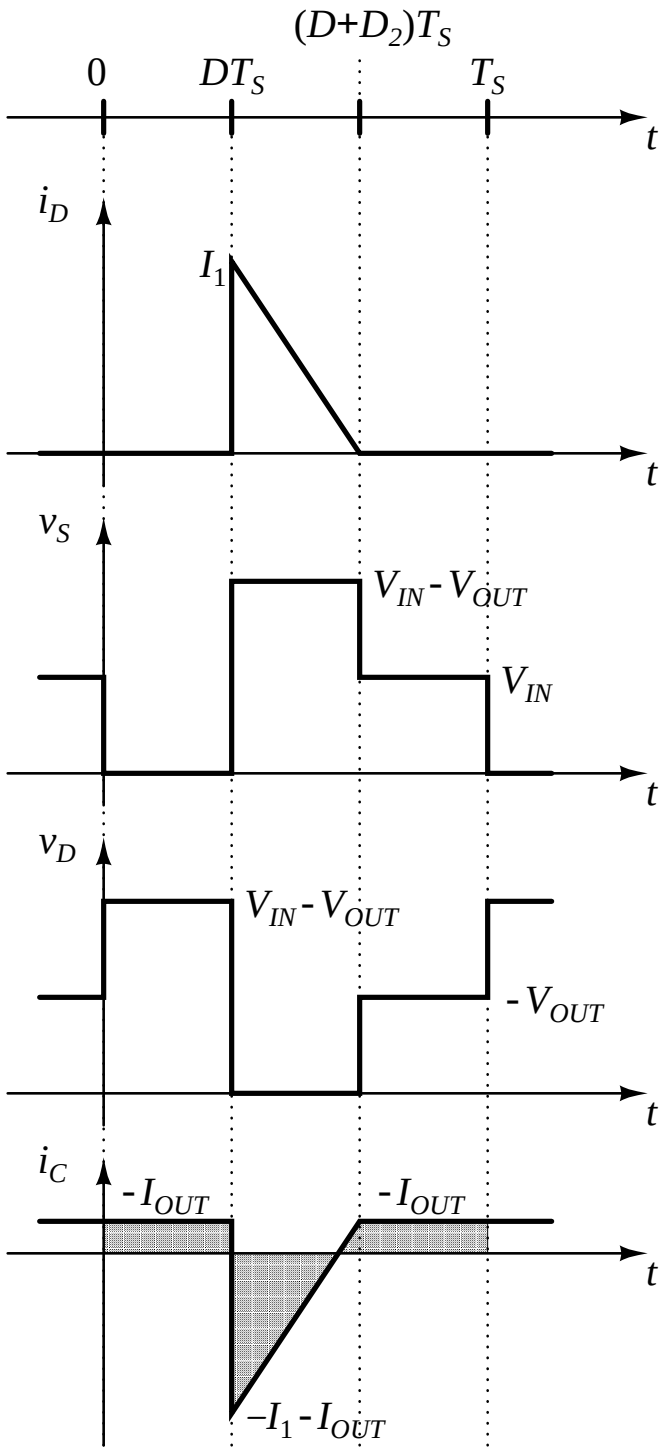
(D+D2)TS
0
DTS
TS
t
iD
I1
vS
VIN - VOUT
VIN
vD
VIN - VOUT
- VOUT
iC
- IOUT
- IOUT
–I1 - IOUT