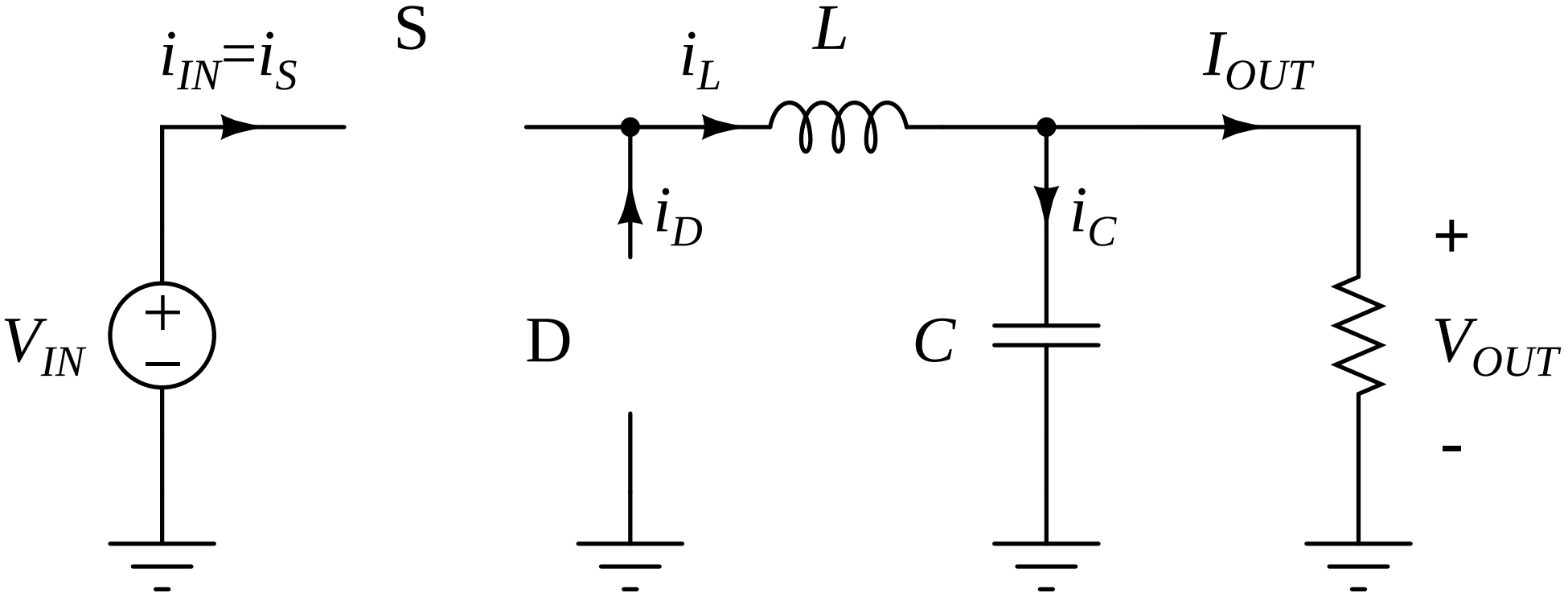
$i_{IN}=i_S$
S
i_L
L
I_{OUT}
i_D
i_C
+
V_{IN}
D
C
V_{OUT}
-