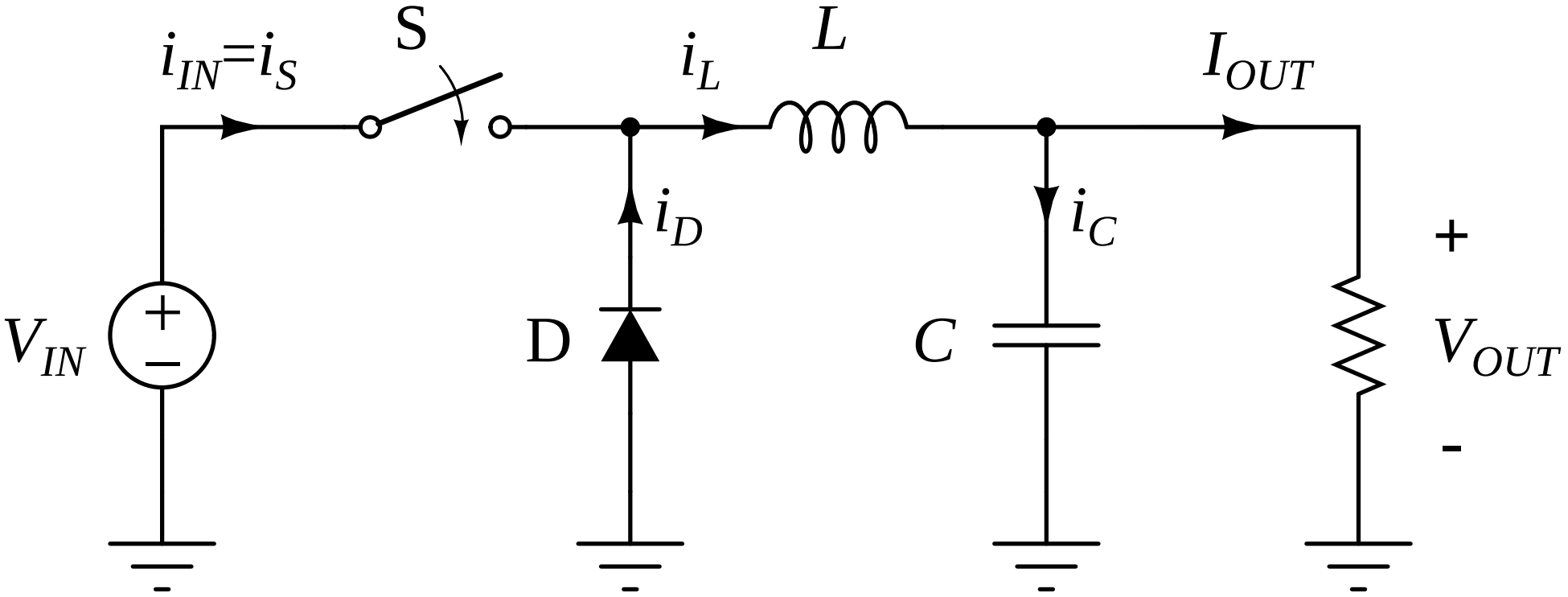
$i_{IN}=i_S$
S
$i_L$
$L$
$I_{OUT}$
$i_D$
$i_C$
+
$V_{IN}$
D
$C$
$V_{OUT}$
-
-
-
-
-