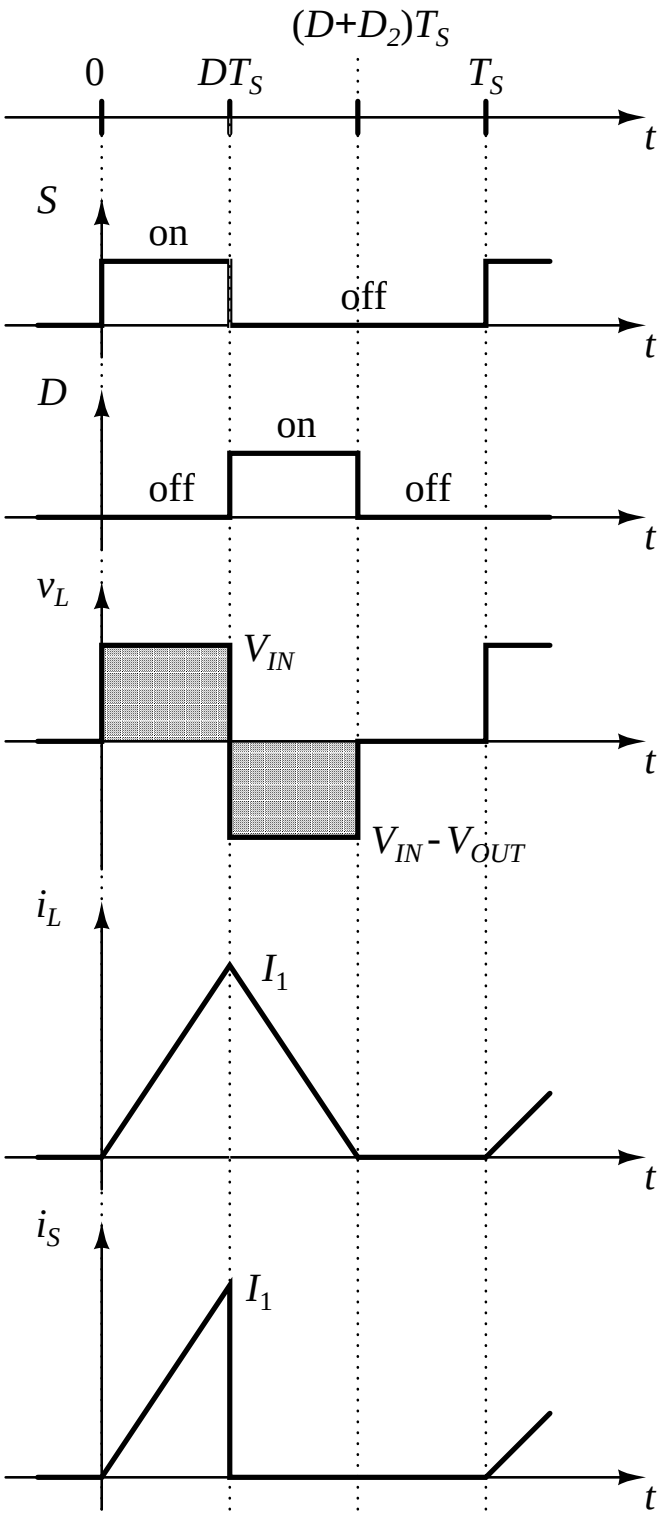
(D+D2)TS
0
DTS
TS
t
S
on
off
D
on
off
off
vL
VIN
VIN - VOUT
iL
I1
iS
I1

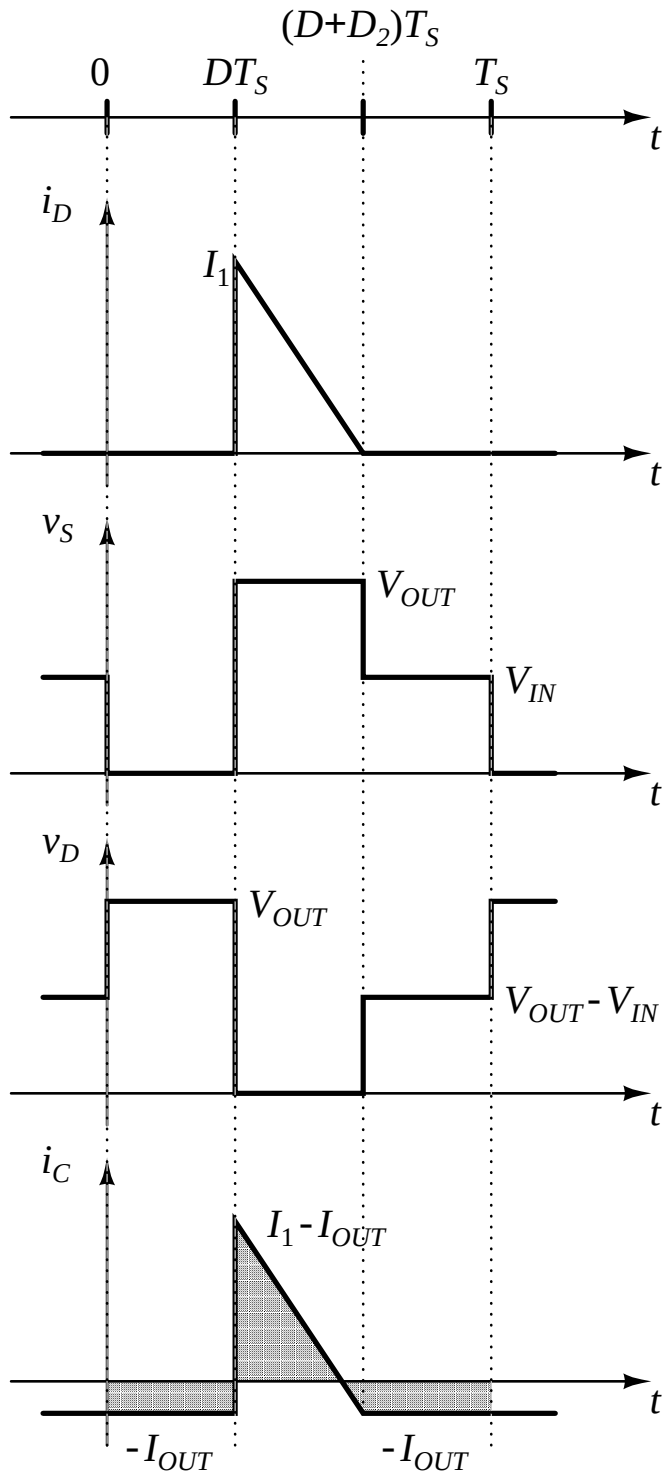
(D+D2)TS
0
DTS
TS
t
iD
I1
vS
VOUT
VIN
vD
VOUT
VOUT - VIN
iC
I1 - IOUT
-IOUT
-IOUT