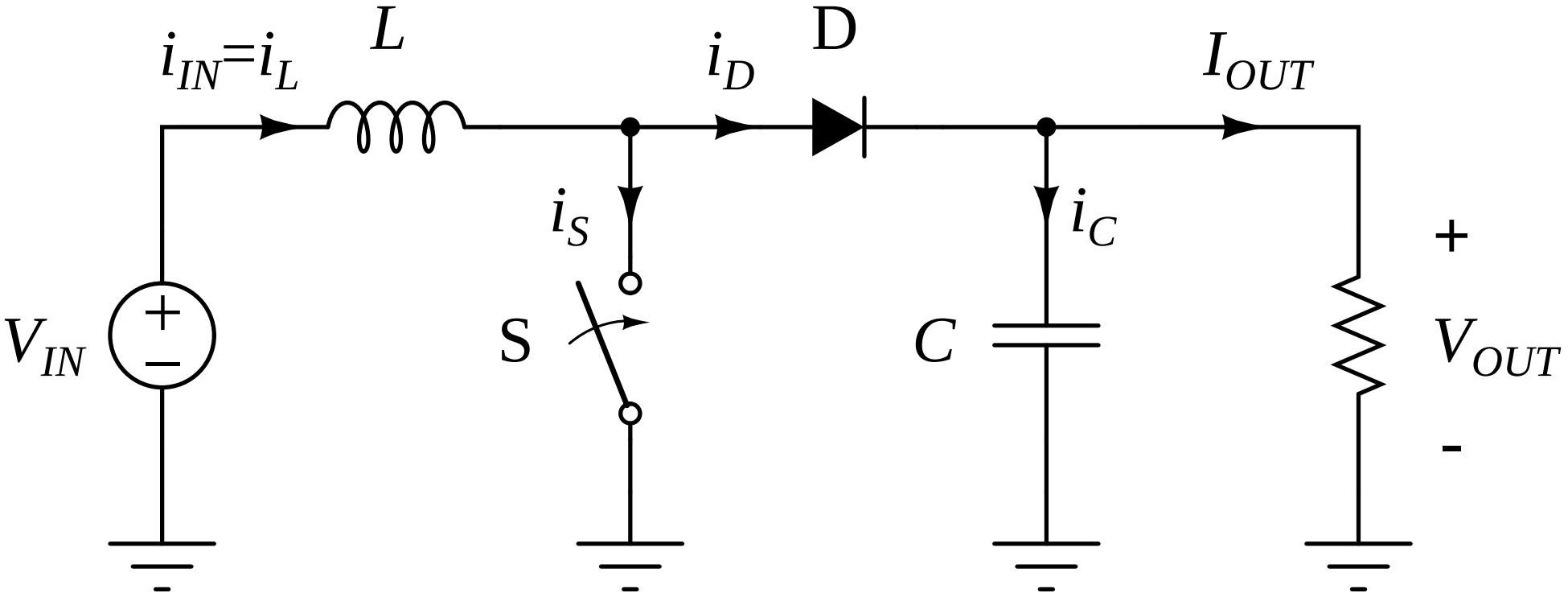
$i_{IN}=i_L$
L
i_D
D
I_{OUT}
i_S
i_C
+
V_{IN}
S
C
V_{OUT}
-
-
-
-
-