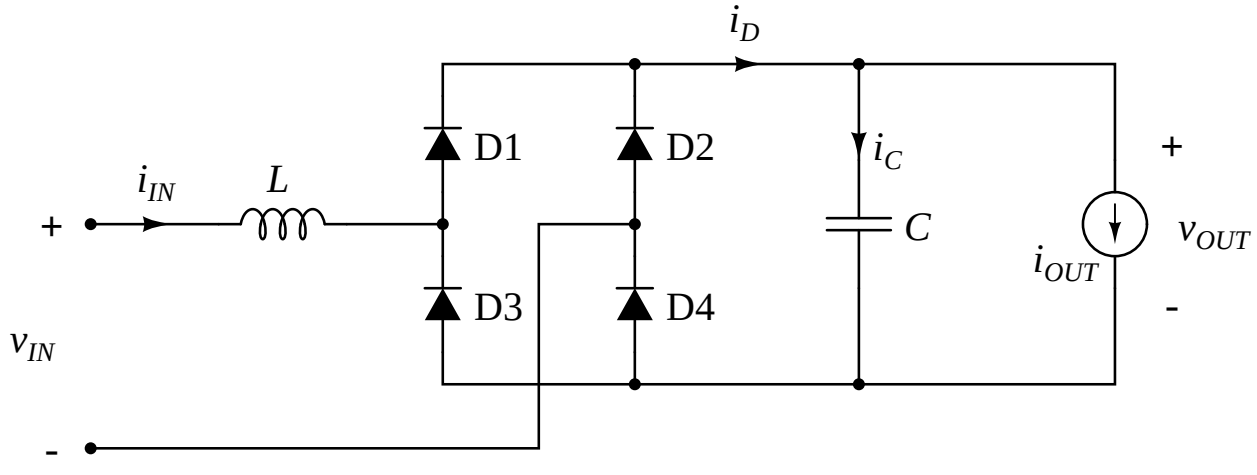
i_D
D1
D2
i_C
+
i_{IN}
L
+
C
v_{OUT}
i_{OUT}
D3
D4
-
v_{IN}
-