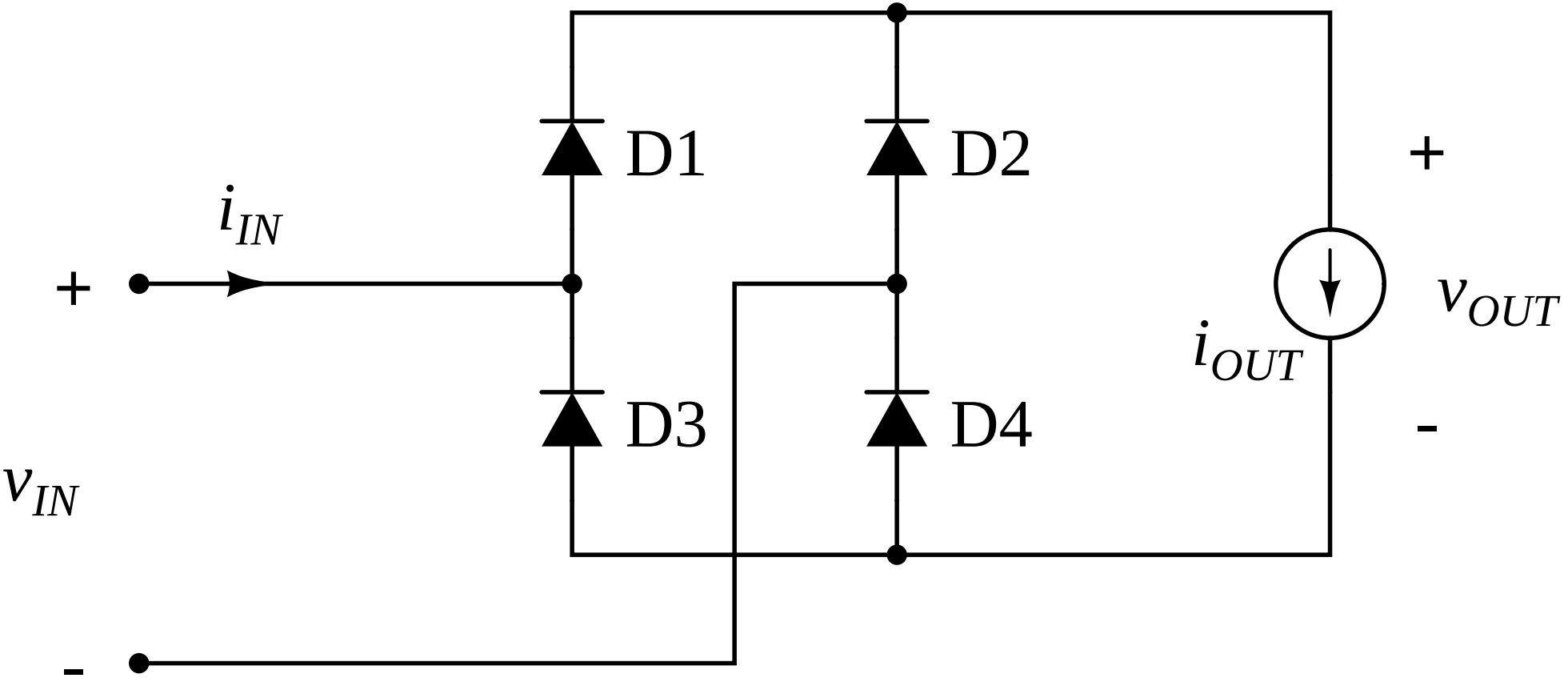
D1
D2
D3
D4
i_{IN}
+
-
v_{IN}
i_{OUT}
+
-
v_{OUT}