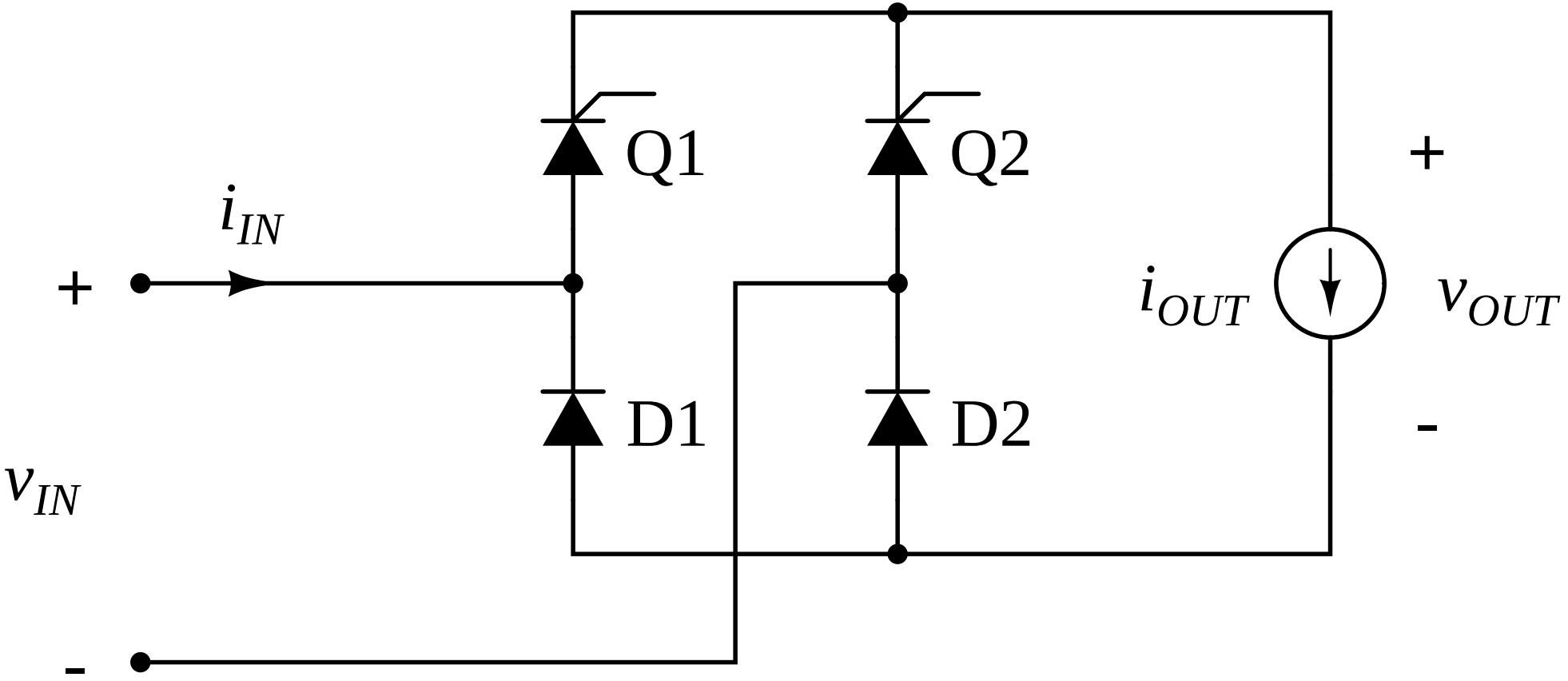
Q1
Q2
+
i_{IN}
+
i_{OUT}
v_{OUT}
D1
D2
-
v_{IN}
-