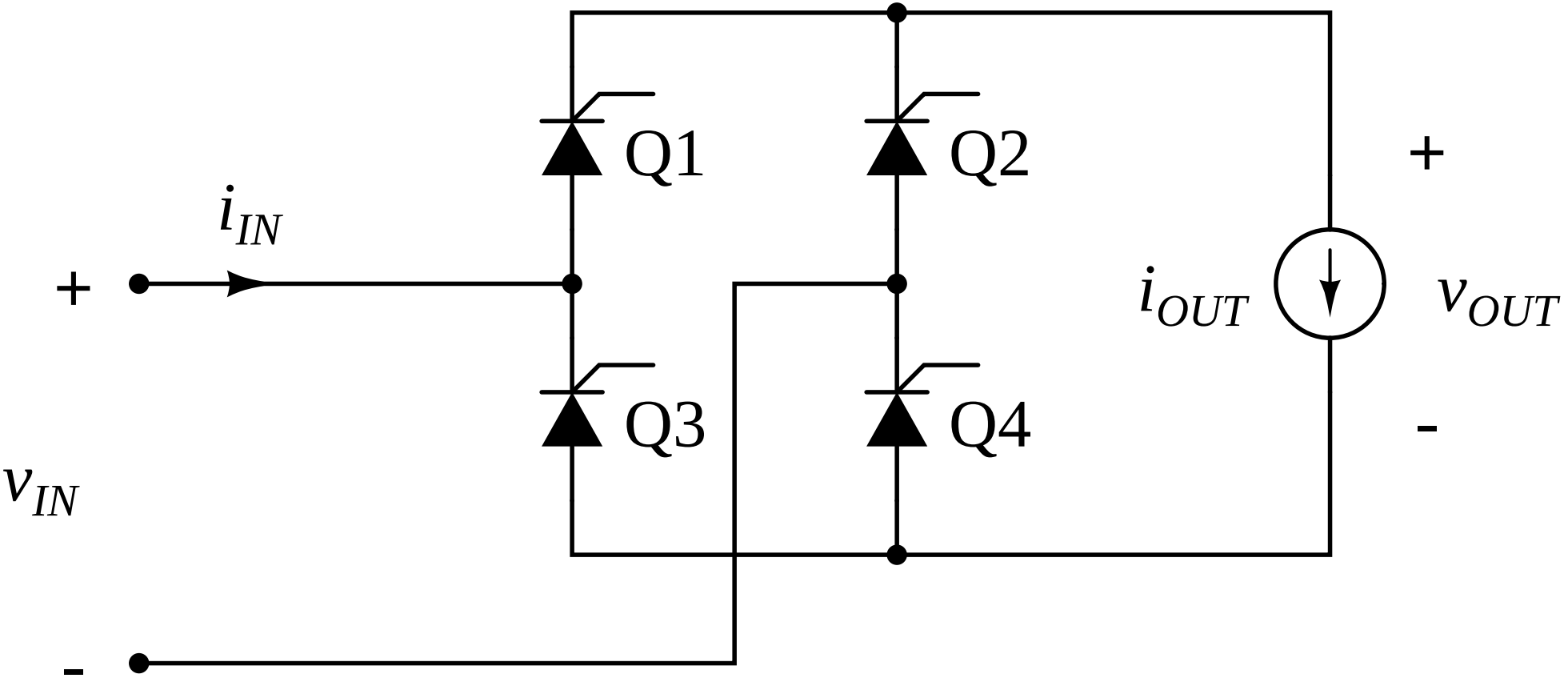
Q1
Q2
Q3
Q4
i_{IN}
+
-
v_{IN}
i_{OUT}
+
-
v_{OUT}