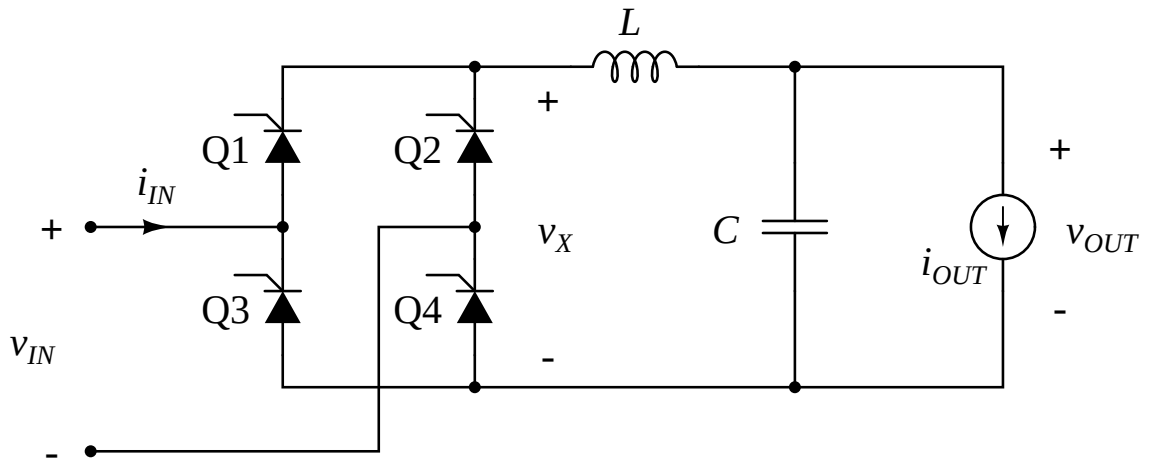
L
Q1
Q2
Q3
Q4
i_{IN}
+
v_{IN}
-
+
v_X
-
C
+
v_{OUT}
i_{OUT}
-