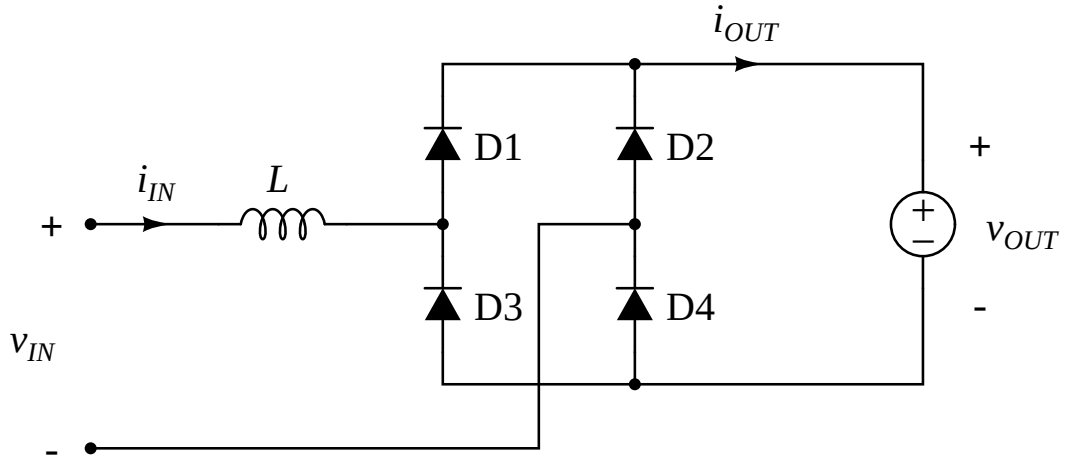
i_{OUT}
D1
D2
+
i_{IN}
L
+
v_{OUT}
D3
D4
-
v_{IN}
-