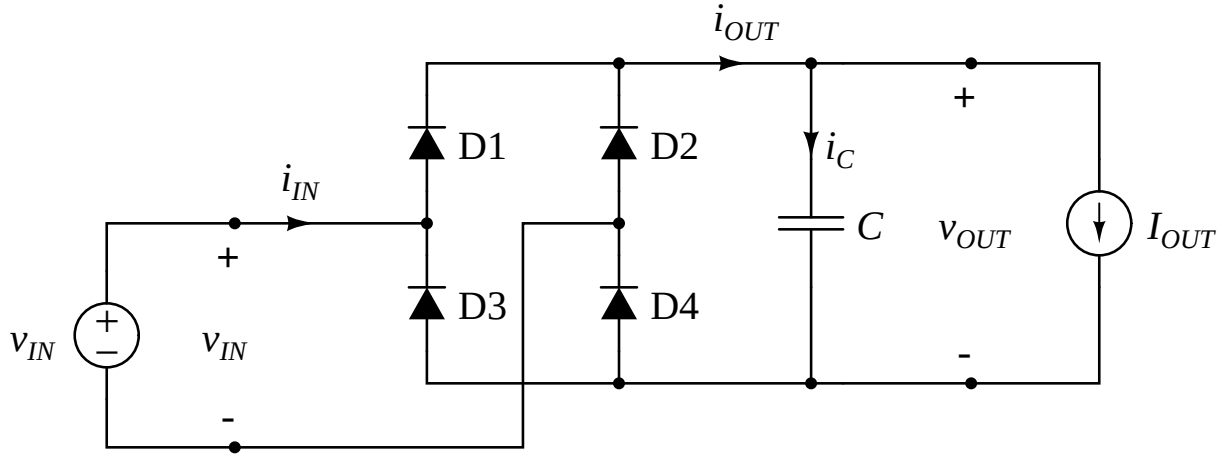
$i_{OUT}$
D1
D2
$i_C$
+
$i_{IN}$
$C$
$v_{OUT}$
$I_{OUT}$
+
D3
D4
$v_{IN}$
$v_{IN}$
-
-