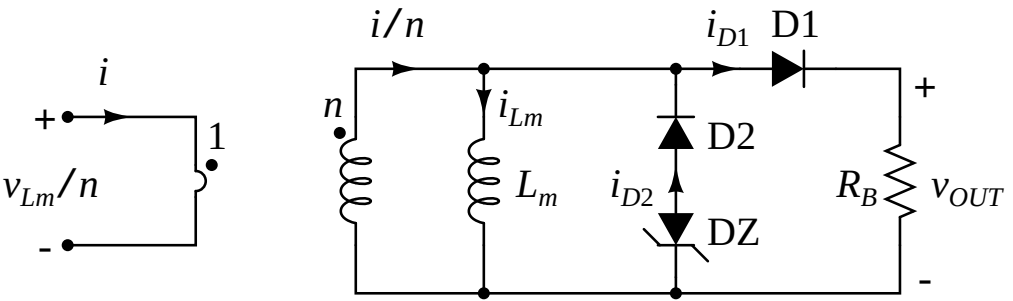
i
+
1
v_{Lm}/n
-
i/n
i_{D1}
D1
n
i_{Lm}
D2
L_m
i_{D2}
DZ
R_B
v_{OUT}
+
-