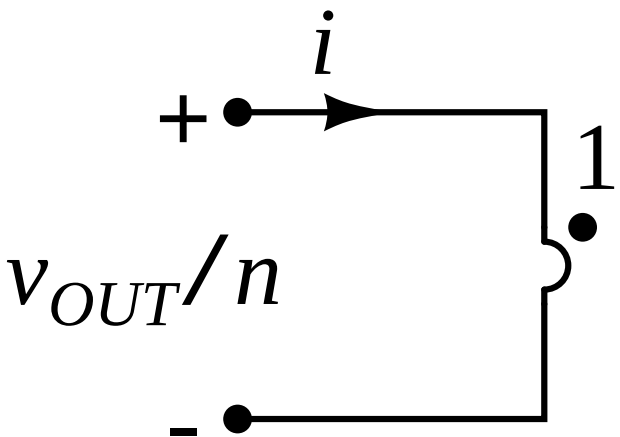
i
+
1
v_{OUT}/n
-

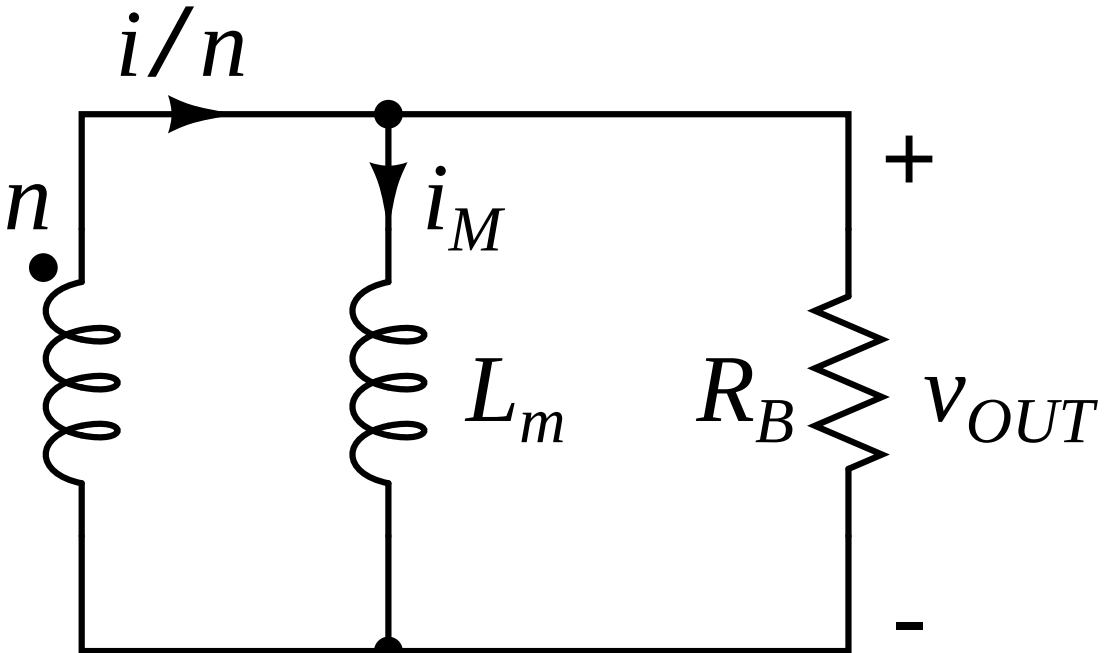
i/n
n
i_M
+
L_m
R_B
v_{OUT}
-