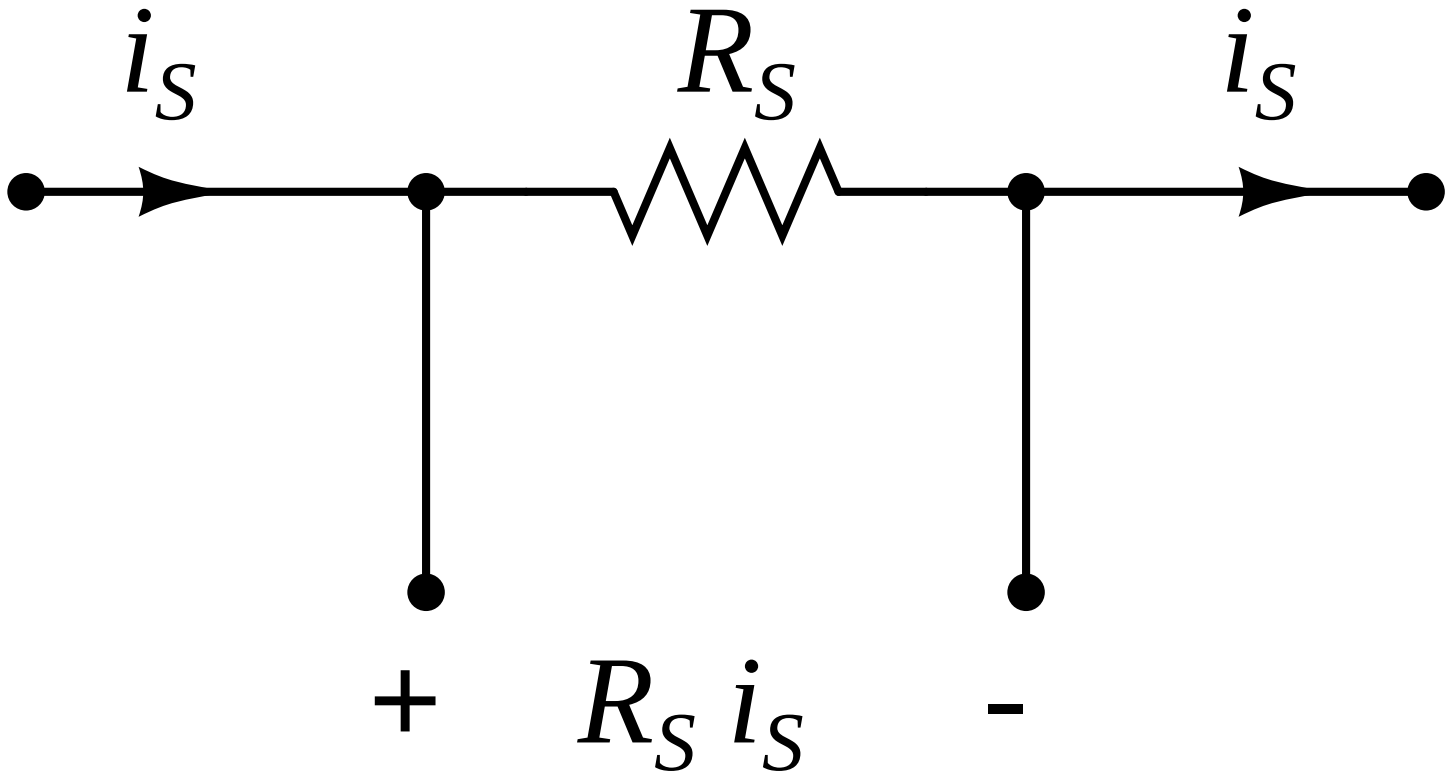
i_S
R_S
i_S
+
$R_S\, i_S$
-