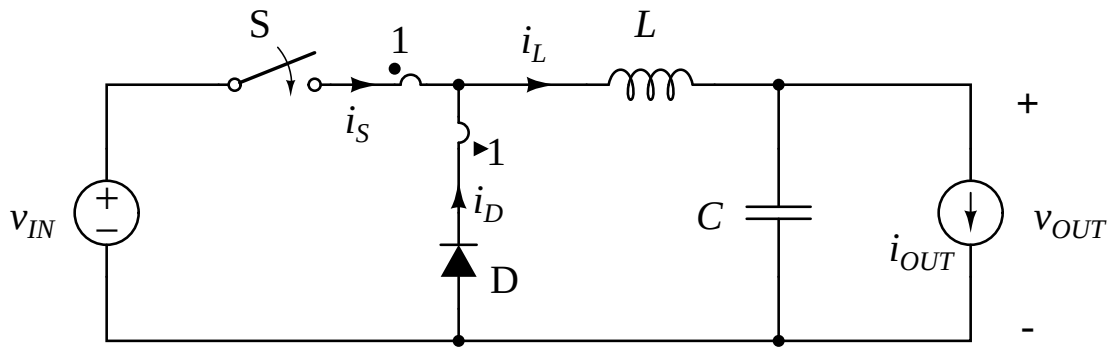
S
1
i_L
L
i_S
1
i_D
D
v_{IN}
C
i_{OUT}
v_{OUT}
+
-

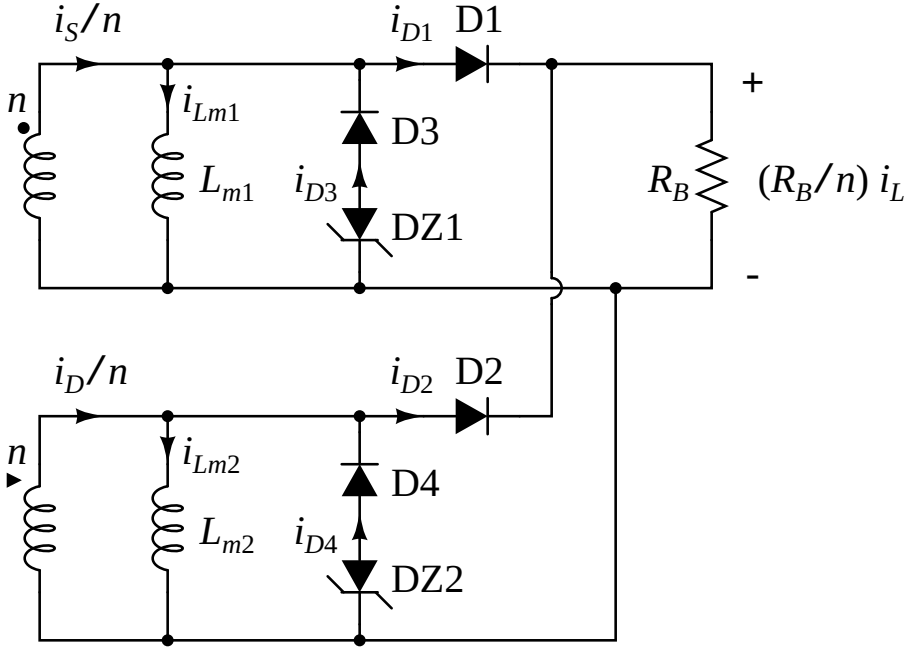
i_S/n
i_{D1}
D1
n
i_{Lm1}
D3
L_{m1}
i_{D3}
DZ1
R_B
$(R_B/n)\ i_L$
+
-
i_D/n
i_{D2}
D2
n
i_{Lm2}
D4
L_{m2}
i_{D4}
DZ2