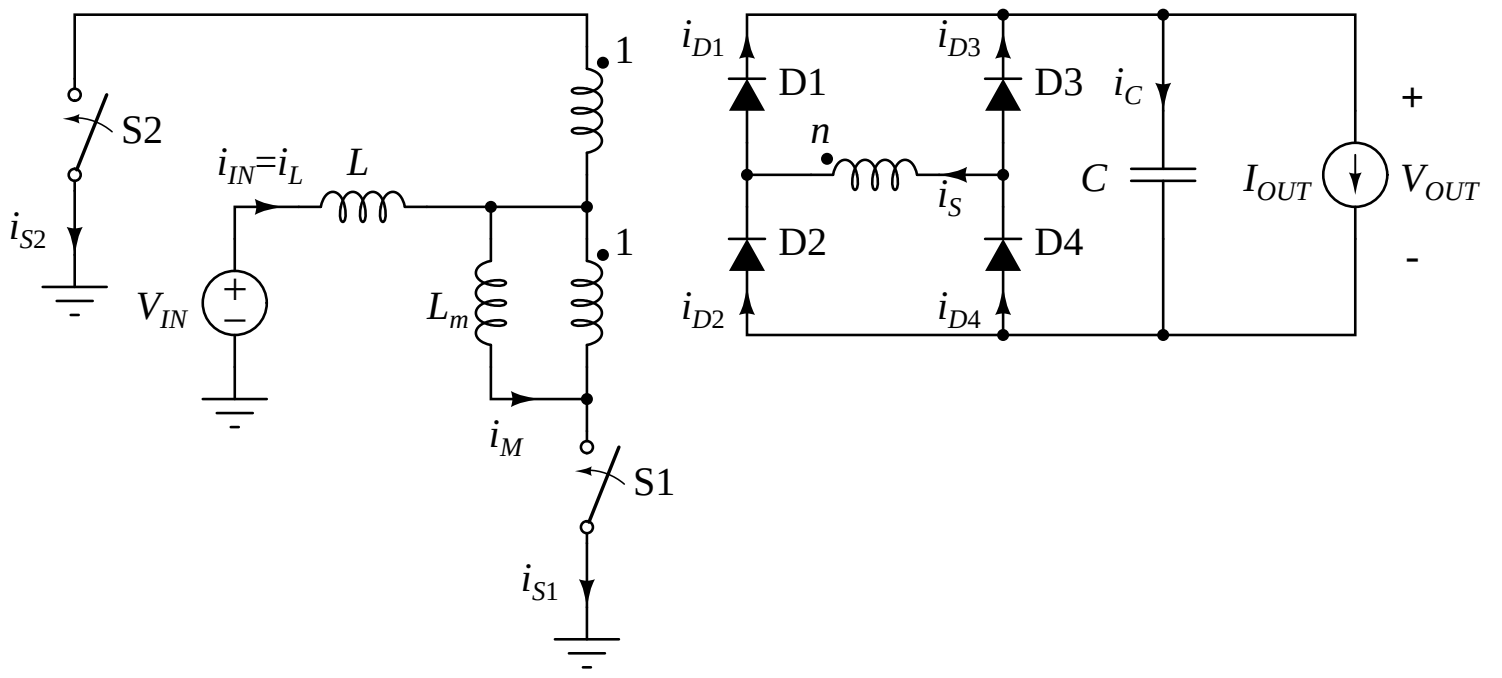
S2
i_{S2}
$i_{IN}=i_L$
L
V_{IN}
L_m
1
1
i_M
S1
i_{S1}
i_{D1}
D1
i_{D3}
D3
i_C
n
i_S
C
I_{OUT}
V_{OUT}
+
-
D2
D4
i_{D2}
i_{D4}