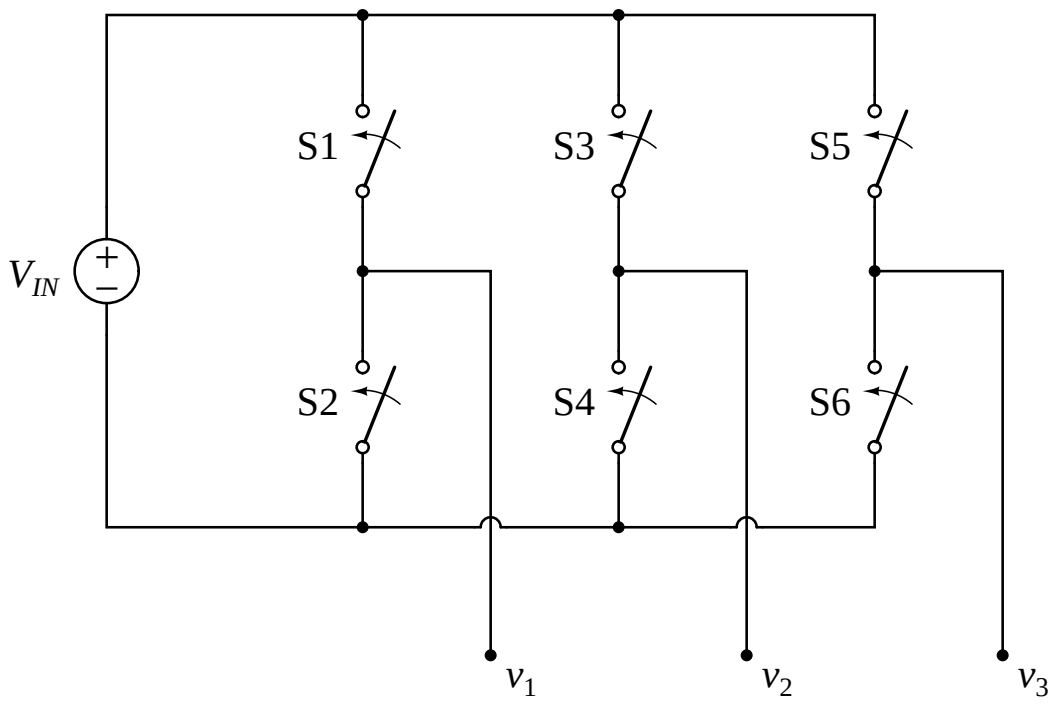
S1
S3
S5
V_{IN}
+
−
S2
S4
S6
v_1
v_2
v_3