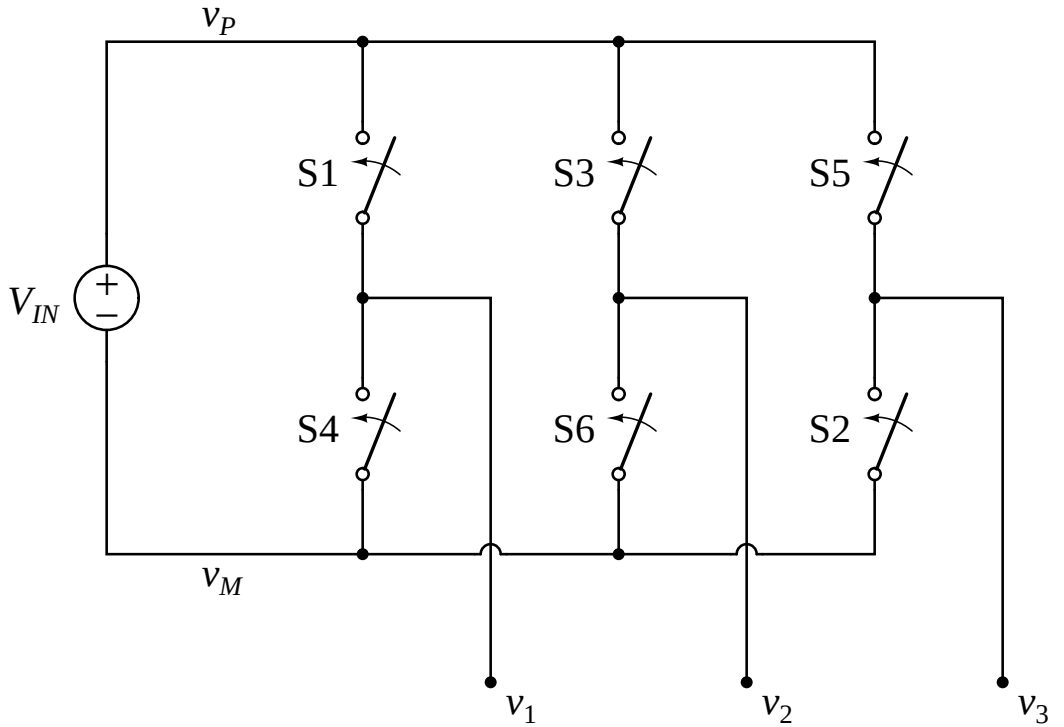
v_P
S1
S3
S5
V_{IN}
+
−
S4
S6
S2
v_M
v_1
v_2
v_3