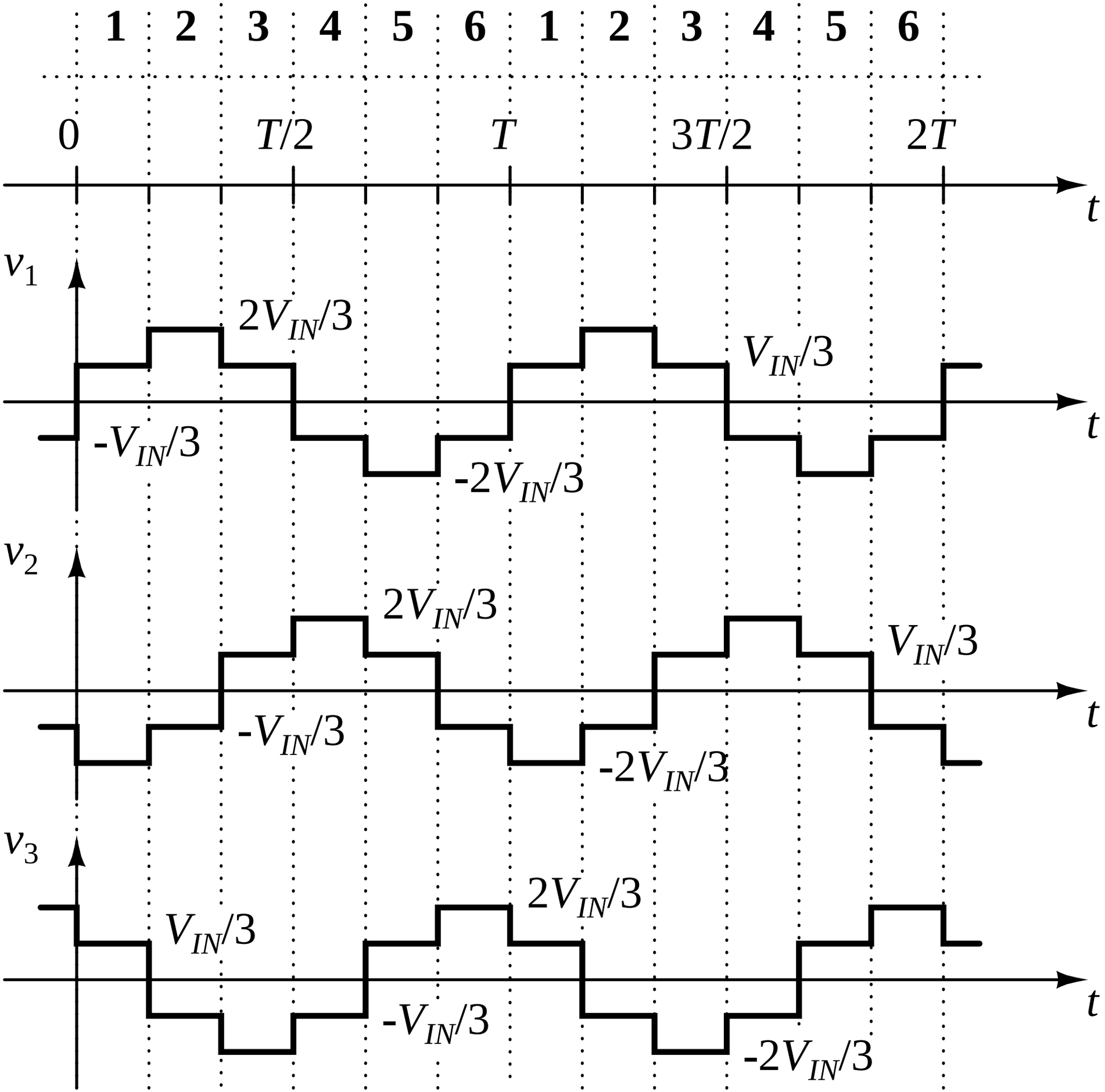
1 2 3 4 5 6 1 2 3 4 5 6
0
T/2
T
3T/2
2T
t
v1
2VIN/3
VIN/3
-VIN/3
-2VIN/3
t
v2
2VIN/3
VIN/3
-VIN/3
-2VIN/3
t
v3
2VIN/3
VIN/3
-VIN/3
-2VIN/3
t