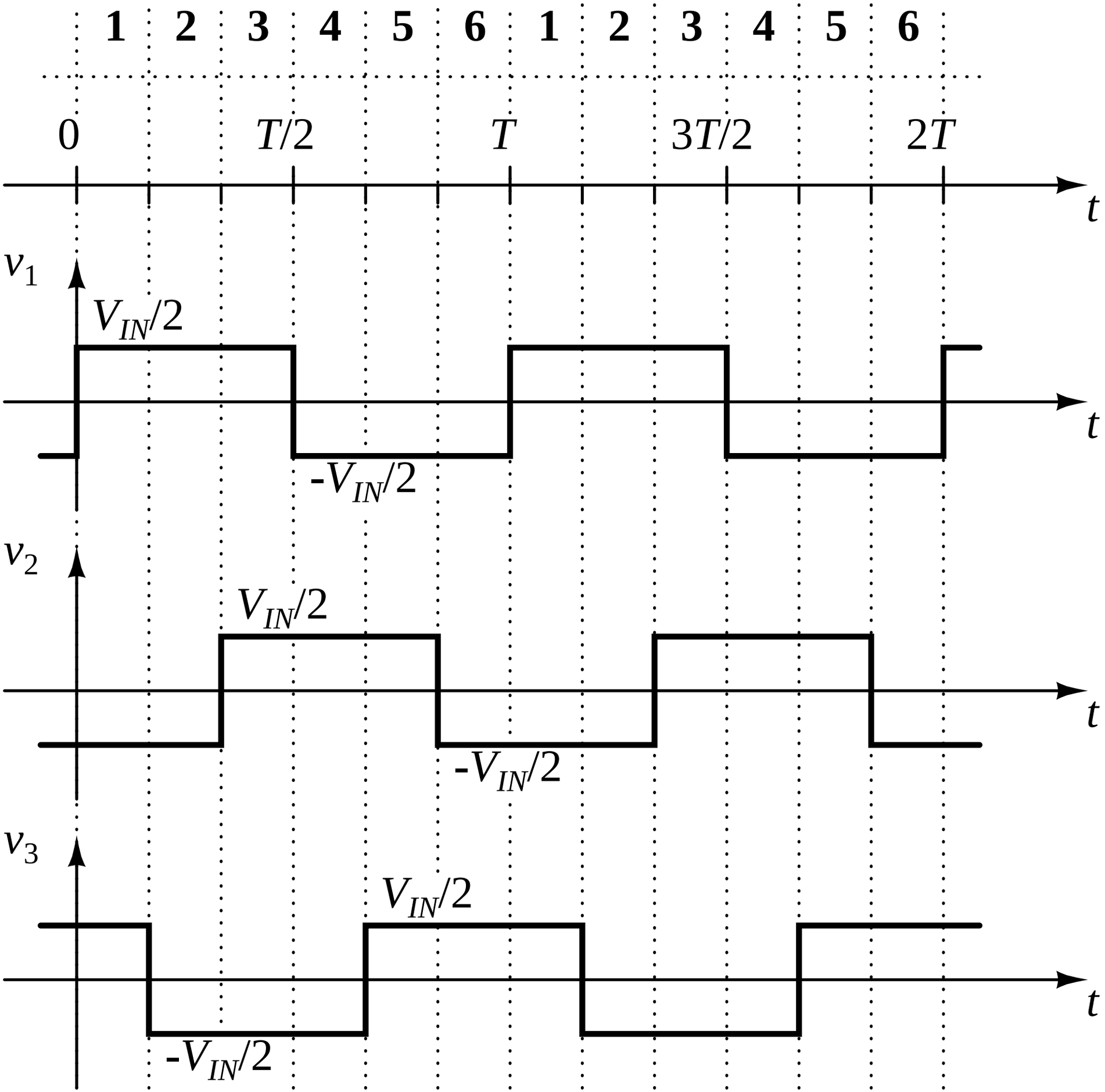
1 2 3 4 5 6 1 2 3 4 5 6
0
T/2
T
3T/2
2T
t
v1
VIN/2
-VIN/2
t
v2
VIN/2
-VIN/2
t
v3
VIN/2
-VIN/2
t