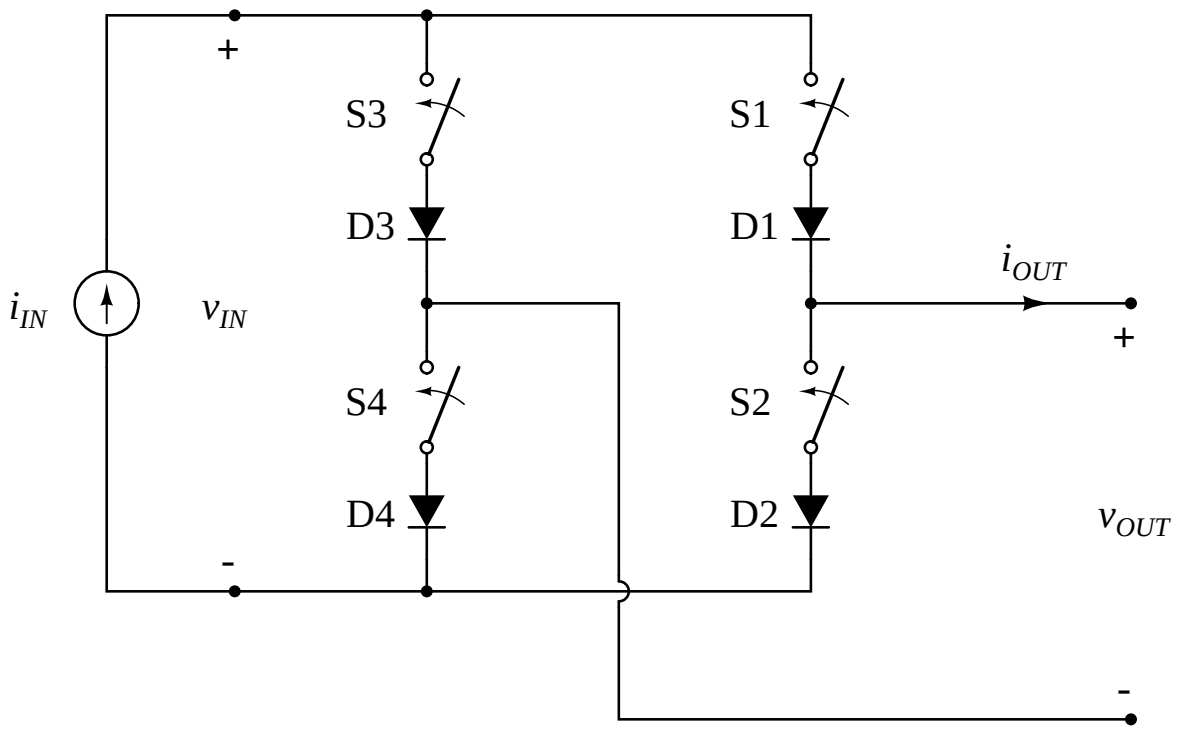
+
S3
S1
D3
D1
i_{OUT}
i_{IN}
v_{IN}
+
S4
S2
D4
D2
v_{OUT}
-
-