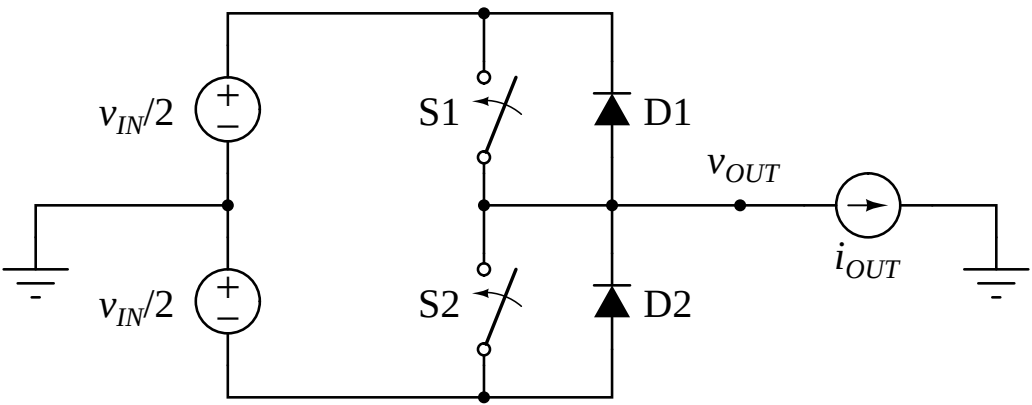
$v_{IN}/2$
$v_{IN}/2$
S1
S2
D1
D2
v_{OUT}
i_{OUT}