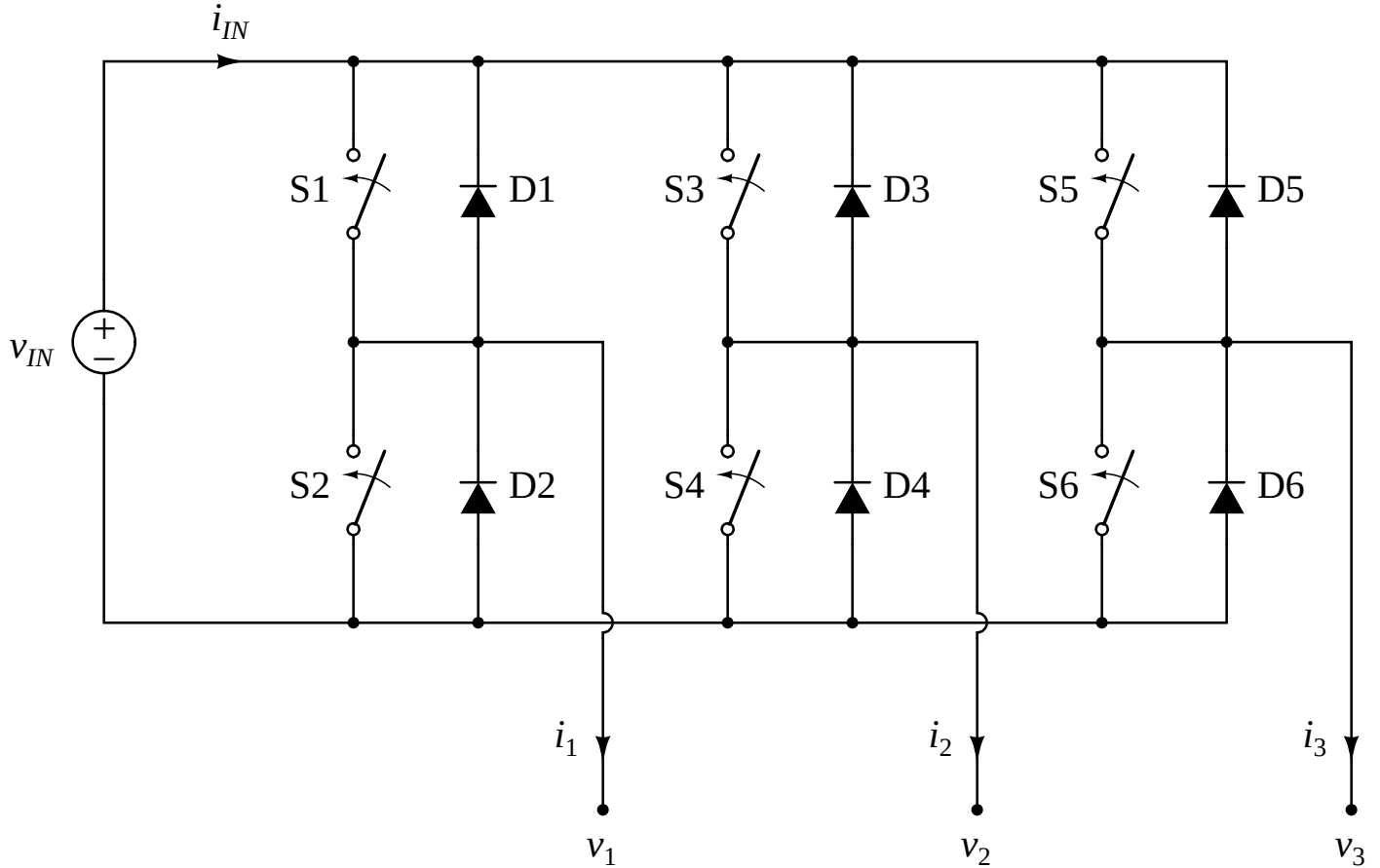
$i_{IN}$
$v_{IN}$
+
−
S1
D1
S2
D2
S3
D3
S4
D4
S5
D5
S6
D6
$i_1$
$i_2$
$i_3$
$v_1$
$v_2$
$v_3$