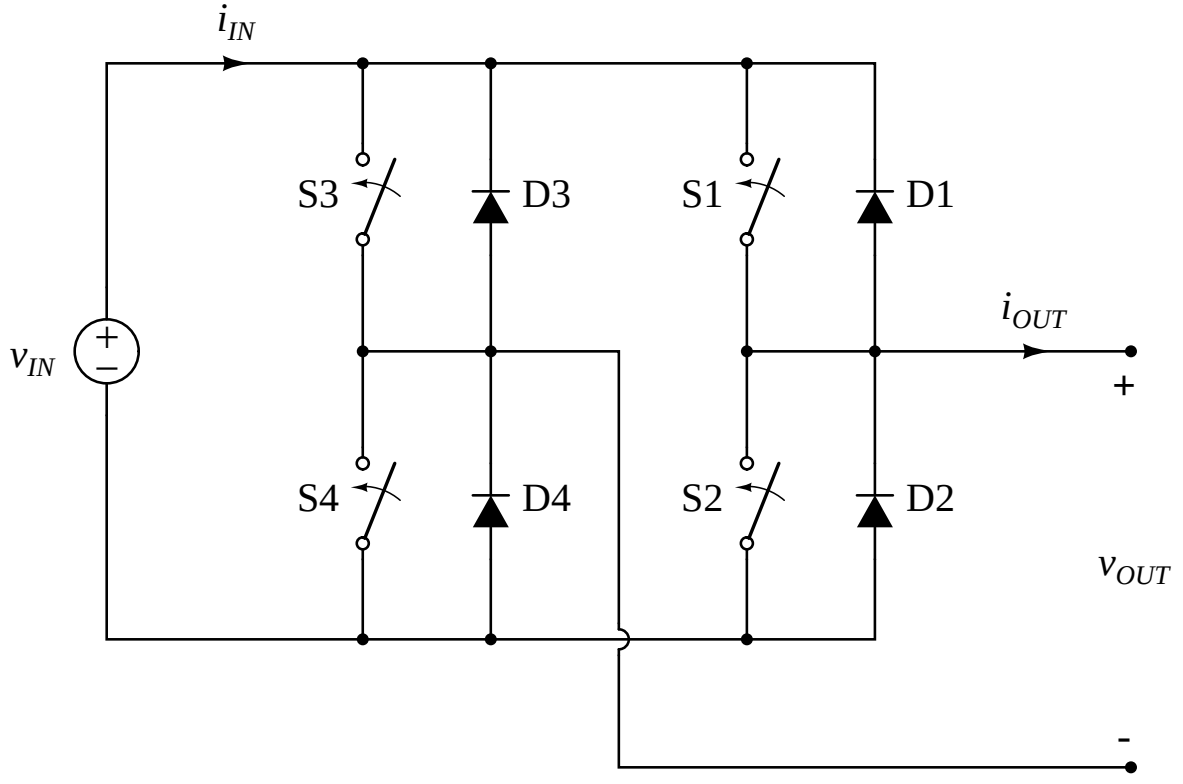
i_{IN}
S3
D3
S1
D1
i_{OUT}
v_{IN}
+
−
+
S4
D4
S2
D2
v_{OUT}
-