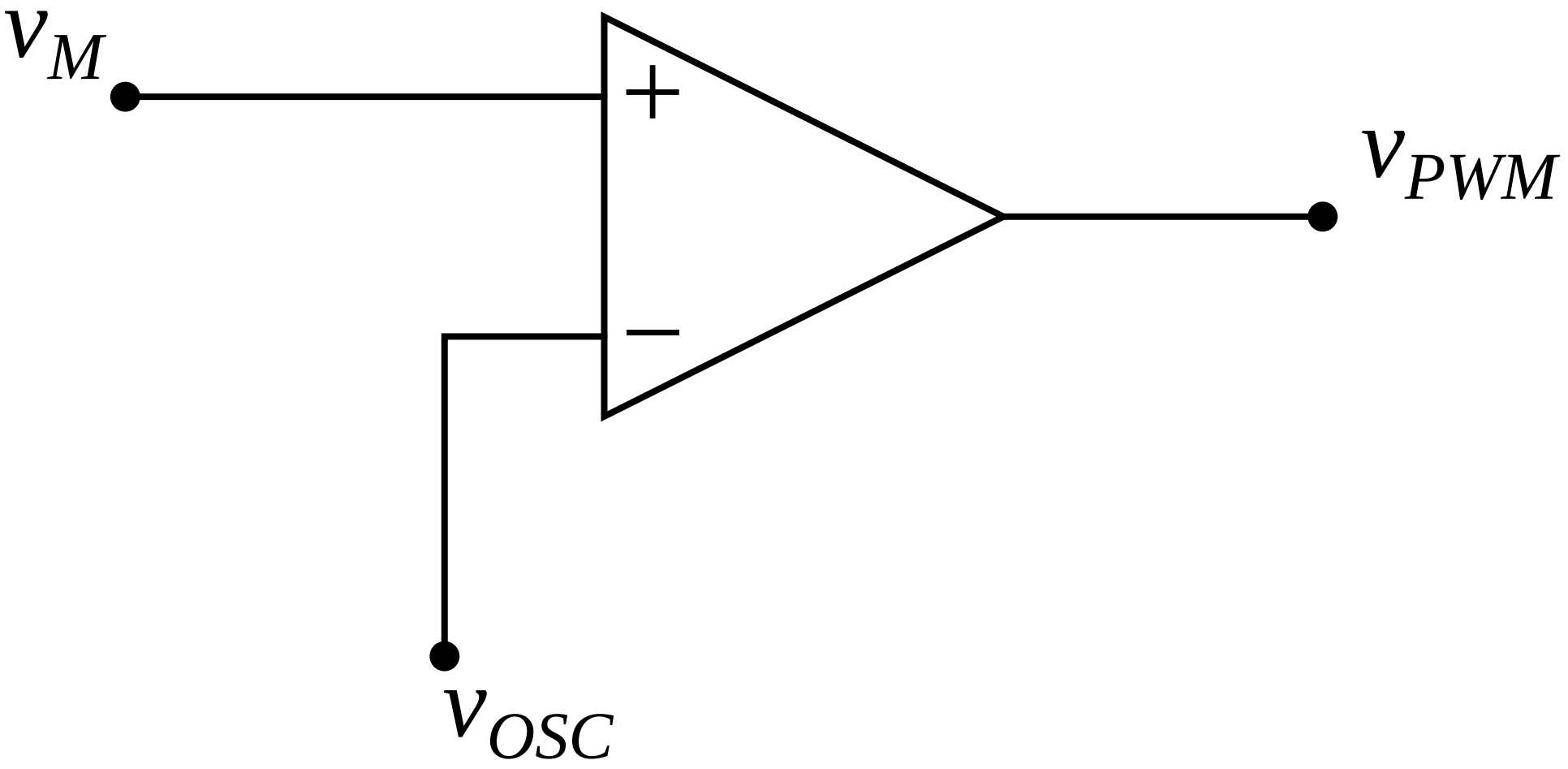
v_M
+
−
v_{PWM}
v_{OSC}