Half-bridge konvertor

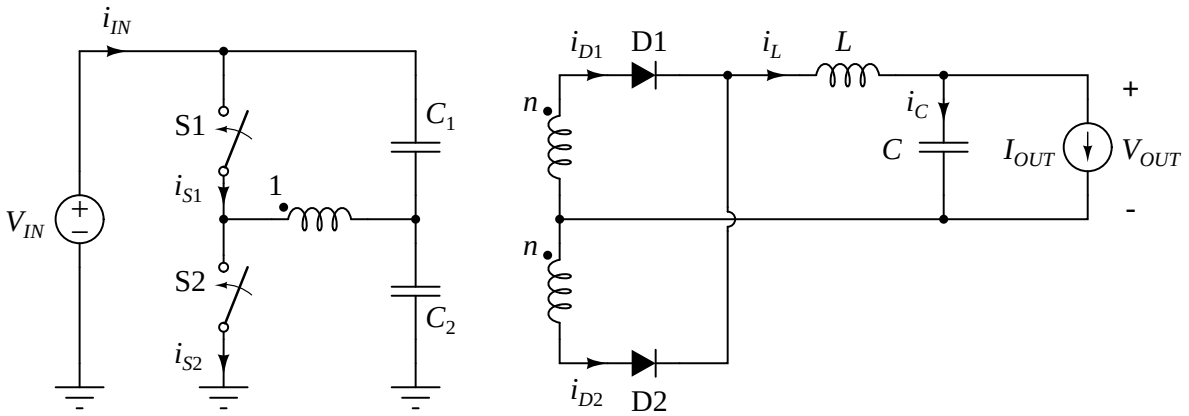

Slika 1: Half-bridge konvertor.

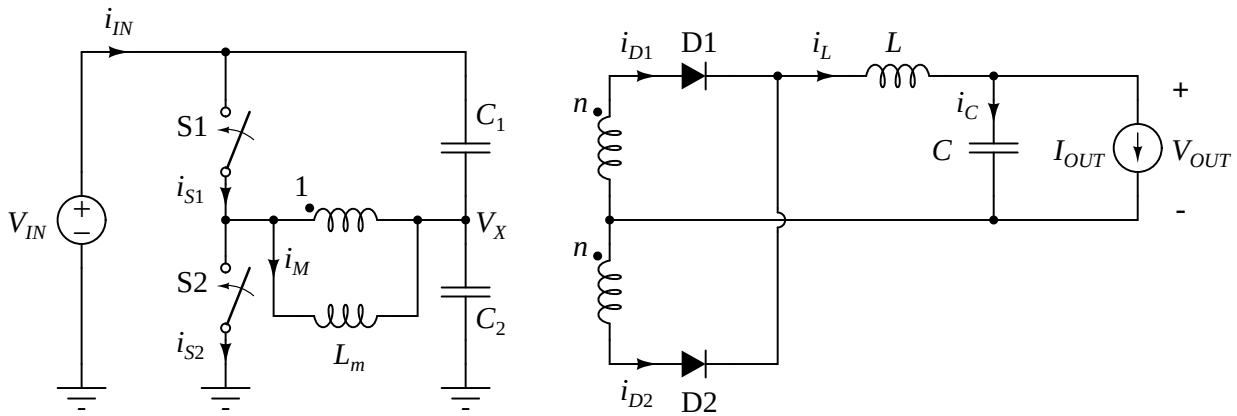

Slika 2: Half-bridge konvertor, izdvojena magnetizaciona induktivnost.

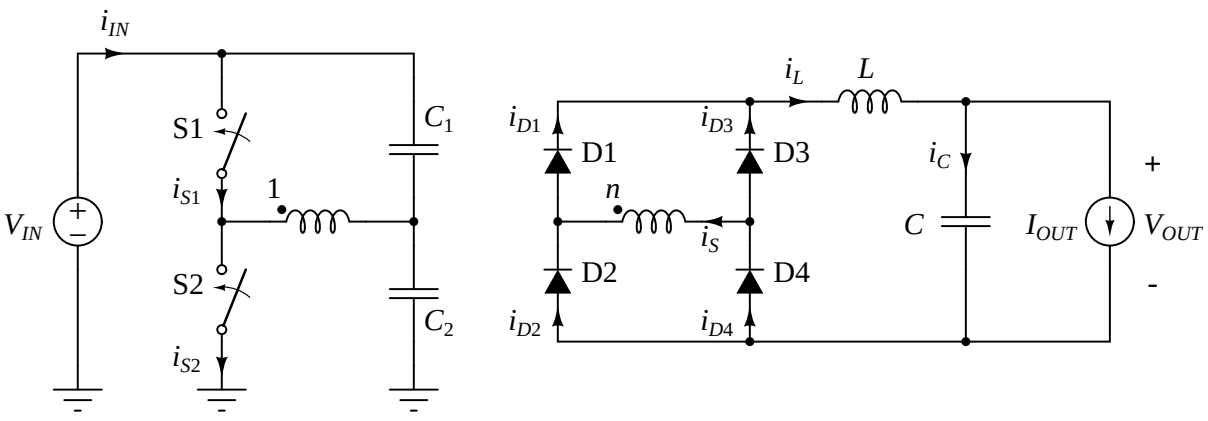

Slika 3: Half-bridge konvertor sa Grecovim spojem na izlazu.

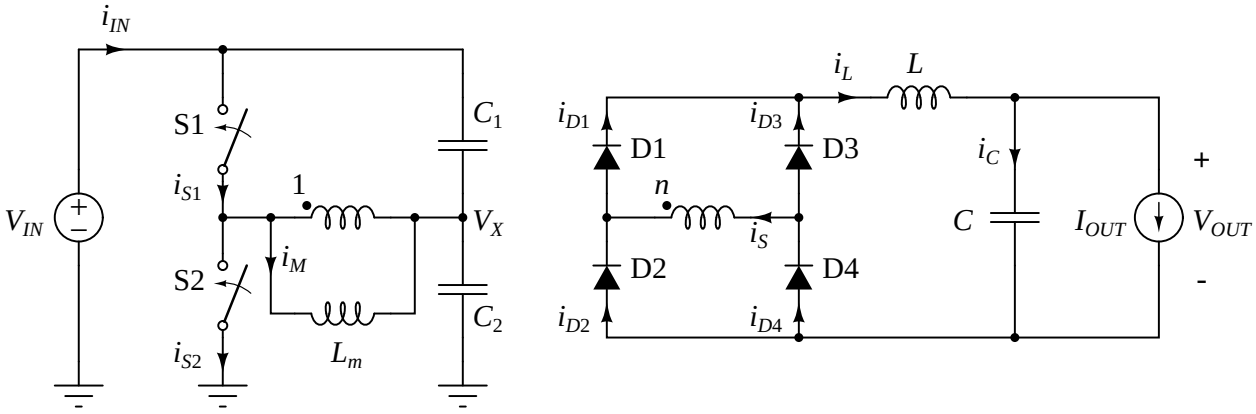

Slika 4: Half-bridge konvertor sa Grecovim spojem na izlazu, izdvojena magnetizaciona induktivnost.