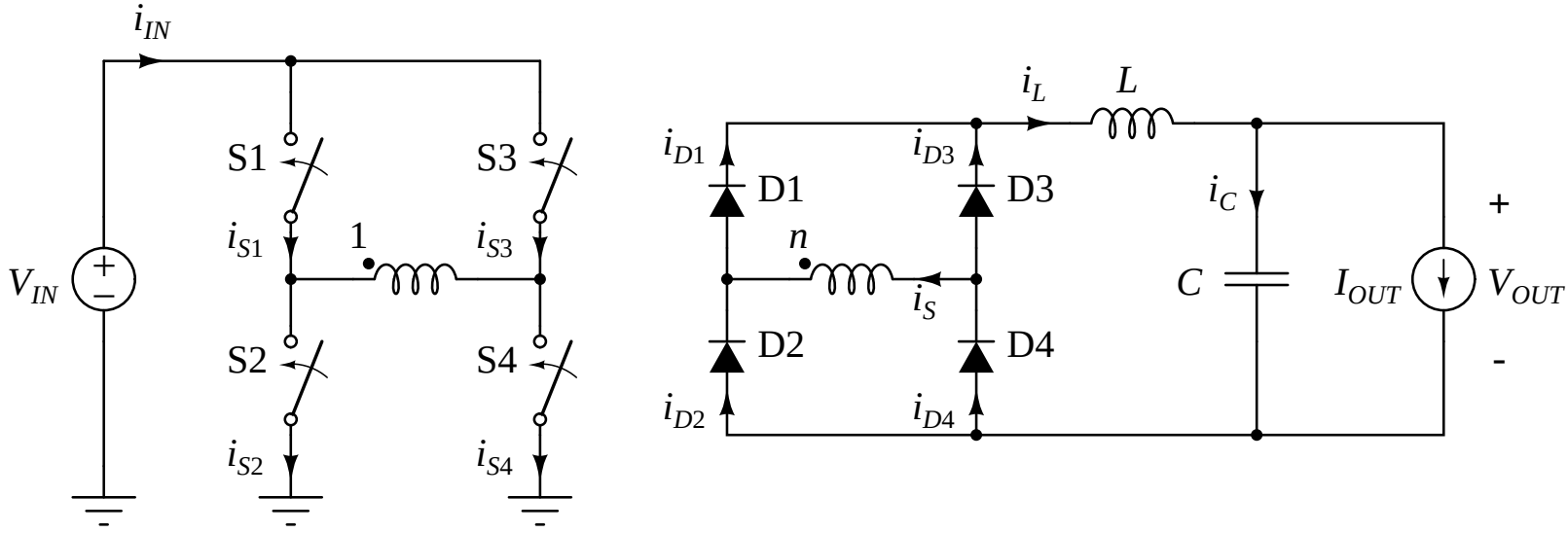
i_{IN}
S1
S3
i_{S1}
1
i_{S3}
V_{IN}
S2
S4
i_{S2}
i_{S4}
i_L
L
i_{D1}
i_{D3}
D1
D3
i_C
+
n
C
I_{OUT}
V_{OUT}
i_S
D2
D4
-
i_{D2}
i_{D4}