Full-bridge konvertor

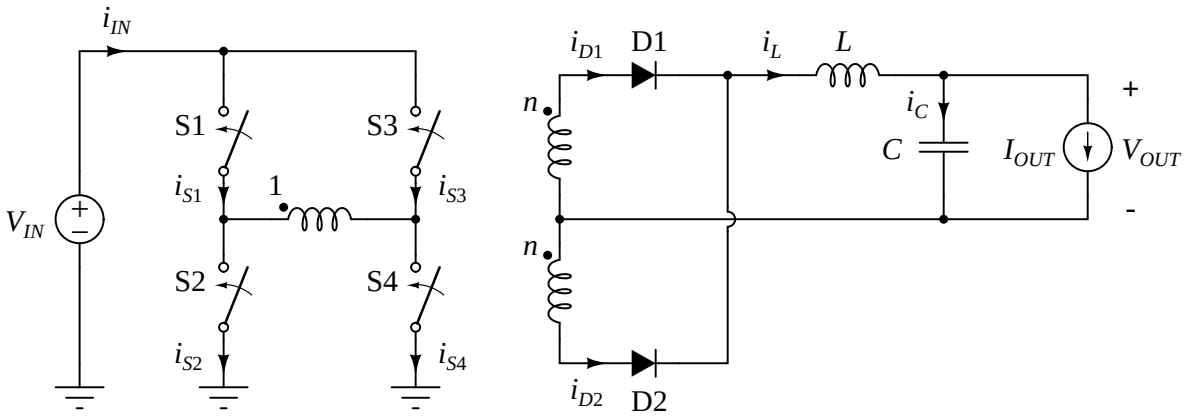

Slika 1: Full-bridge konvertor.

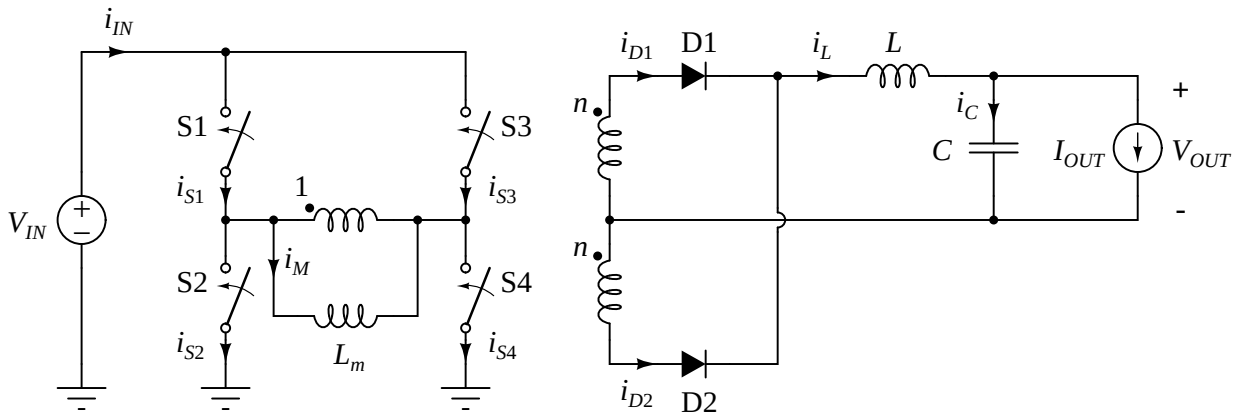

Slika 2: Full-bridge konvertor, izdvojena magnetizaciona induktivnost.

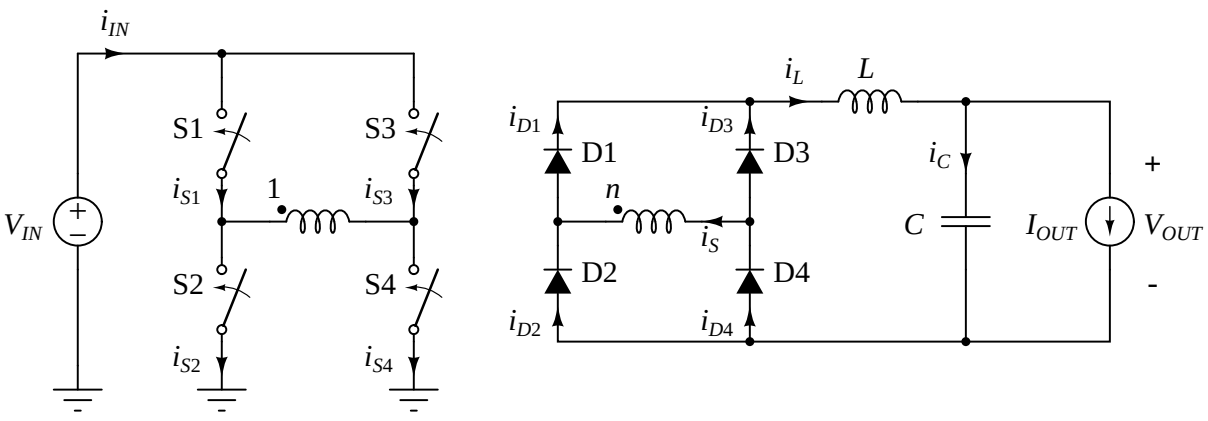

Slika 3: Full-bridge konvertor sa Grecovim spojem na izlazu.

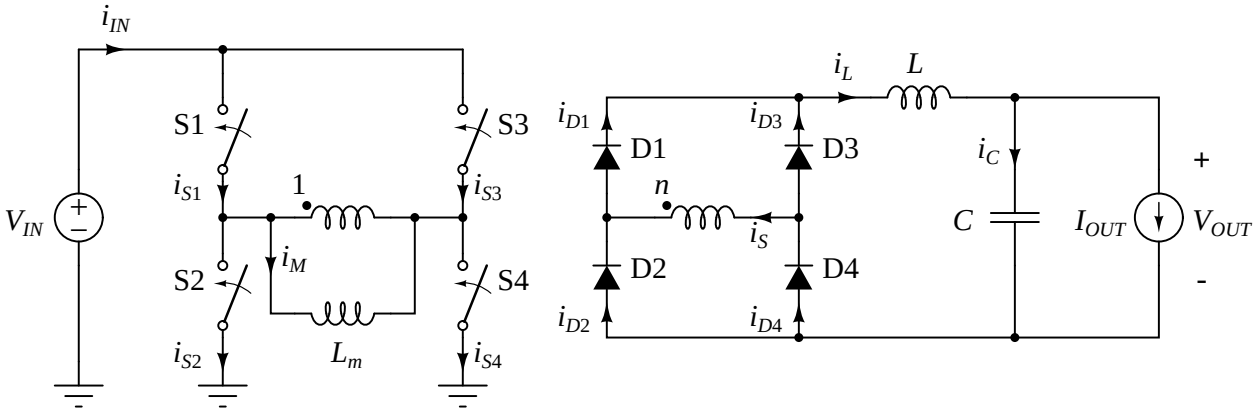

Slika 4: Full-bridge konvertor sa Grecovim spojem na izlazu, izdvojena magnetizaciona induktivnost.