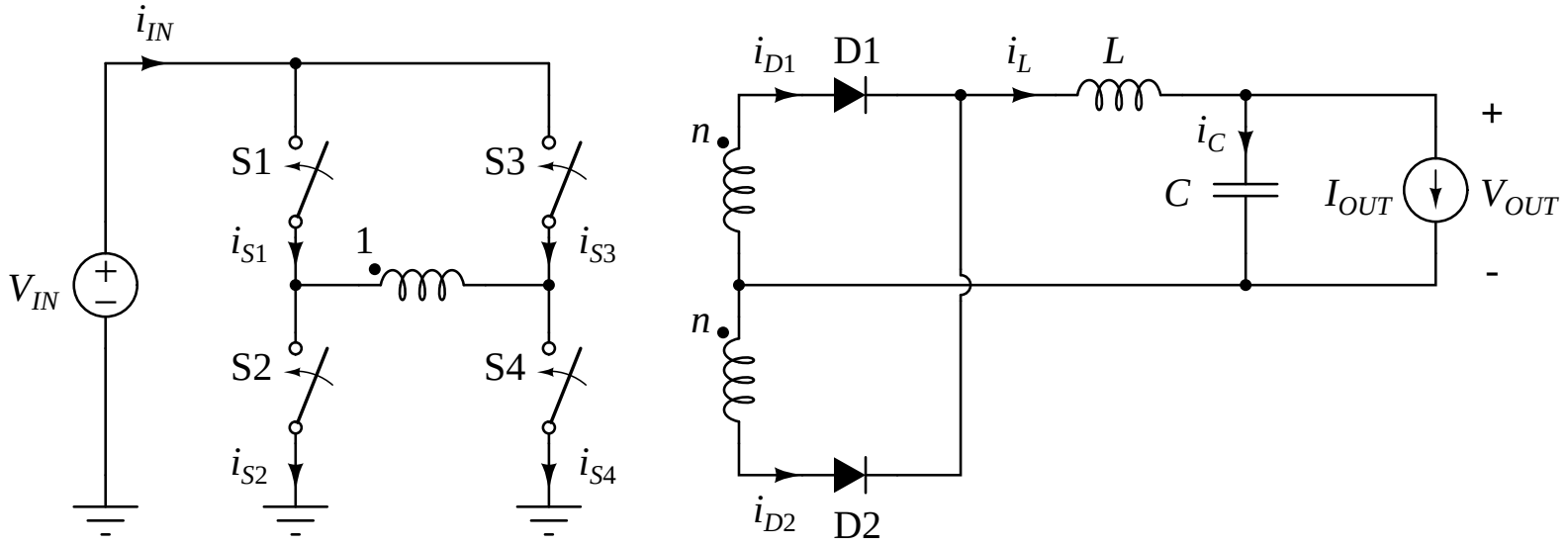
i_{IN}
S1
S3
i_{S1}
1
i_{S3}
V_{IN}
S2
S4
i_{S2}
i_{S4}
i_{D1}
D1
i_L
L
n
i_C
C
I_{OUT}
V_{OUT}
+
-
n
i_{D2}
D2