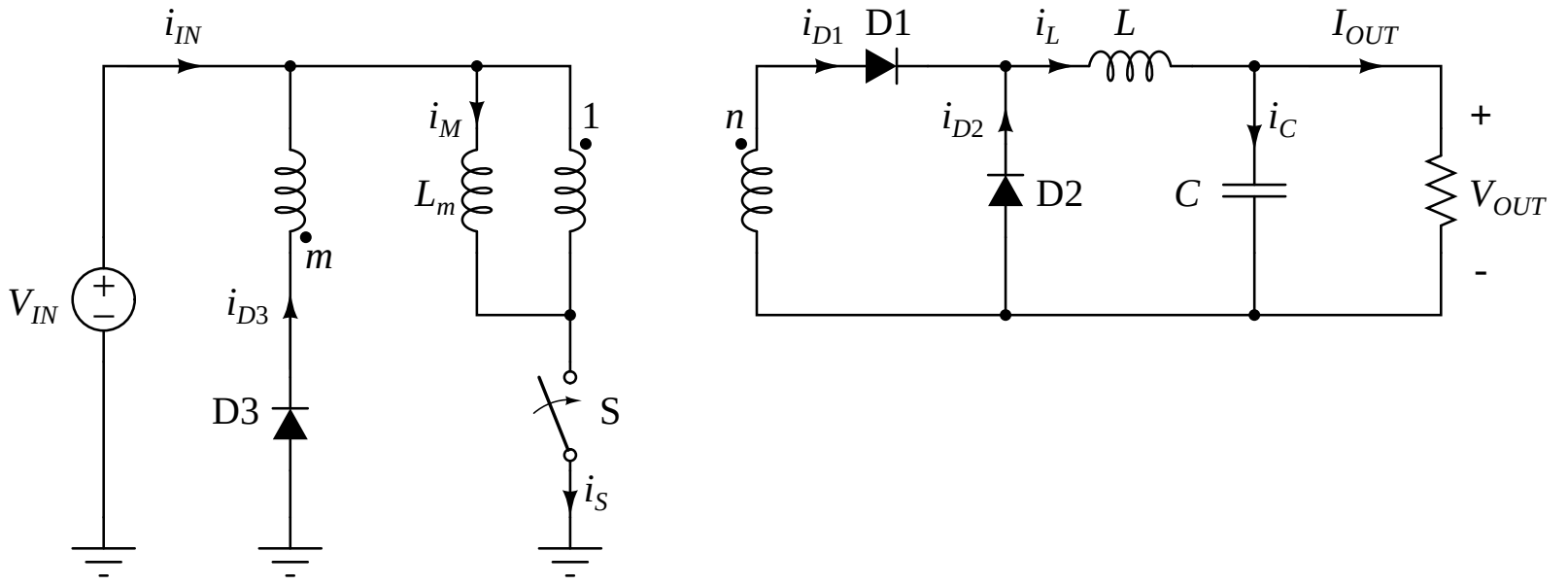
i_{IN}
i_M
1
L_m
m
V_{IN}
i_{D3}
D3
S
i_S
i_{D1}
D1
i_L
L
I_{OUT}
n
i_{D2}
D2
i_C
C
+
V_{OUT}
-